ภาคผนวก ข-12

บันทึกการตรวจสอบอุปกรณ์ความปลอดภัย
อุปกรณ์หยุดฉุกเฉิน และระบบ OWS

อุปกรณ์ความปลอดภัย

WEEKLY FIRE WATER PUMPS INSPECTION SHEET

WATER LEVEL 140CM

Created Approved 11/08/2023

AUTOMATIC START P -412A Start 6.5 bar MANUAL START P -412B Start 6 bar

Date 05/07/2023 Area LLK

DIESEL ENGINE DESCRIPTION	P -412A	P -412B
1. BEFORE STARTING THE ENGINE.		
1.1 Walk around inspection, inspect engine for lesks and loose Connenctions	✓	✓
1.2 Check Coolant level as, full.	✓	✓
1.3 Check oil level as full (between the ADD. and FULL).	✓	✓
1.4 Inspect the Condition of alternator belts and fan drive belts (1/2 to 3/4 inch).	✓	✓
1.5 Check the air cleaner for cleanliness and damage. (Unless operating in a sever environment as over 50 hrs.)	✓	✓
1.6 Check batteries for Connection & Electrolyte level, clean battreies if necessary.	✓	✓
1.7 Check Condition of all gauges.	✓	✓
1.8 Visual inspection Control Panel for loose, Broken or damaged wiring or component.	✓	✓
1.9 Pump Running Time.	2057 7/10	586 9/10
2. With enging running		
2.1 Discharge pressure (Bar)	13	13
2.2 Engine Instrument Read		
- RPM	1730	1732
- Coolant & water Temp (Normal - Green Range).	✓	✓

- Oil Pressure	70	70
- Voltage	27/27	27/27
- AM Meter	0	0
- Fuel Pressure	30	30
2.3 Inspect all Component for leaks and loose.	✓	✓
3. After stopping the engine		
3.1 Select switch at Automatic start position	✓	✓
3.2 Check Fuel level (above 3/4)	1,700 L	1,700 L
3.3 Record charging amperage reading.	0/0	0/0
3.4 Pump Running Time.	2057.8/10	587 0/10
JOCKEY PUMP DESCRIPTION	P -413A	P -413B
1. Walk around inspections for leaks and loose for all components.	✓	✓
2. Main Switch bottom (on/off).	✓	✓
3. Start pump by Remote Start 1-2 minute.	✓	✓
4. Auto Mote Start by Release Ringmain pressure and Record Actual pressure.	8	8
5. Main Switch select (P -413A or P -413B)	Auto	Auto

Note: y = yes

WEEKLY FIRE WATER PUMPS INSPECTION SHEET

WATER LEVEL 140 CM

Created Approved 11/08/2023

AUTOMATIC START P -412A Start 6.5 bar MANUAL START P -412B Start 6 bar

Date 12/07/2023 Area LLK

DIESEL ENGINE DESCRIPTION	P -412A	P -412B
1. BEFORE STARTING THE ENGINE.		
1.1 Walk around inspection, inspect engine for lesks and loose Connenctions	✓	✓
1.2 Check Coolant level as, full.	✓	✓
1.3 Check oil level as full (between the ADD. and FULL).	✓	✓
1.4 Inspect the Condition of alternator belts and fan drive belts (1/2 to 3/4 inch).	✓	✓
1.5 Check the air cleaner for cleanliness and damage. (Unless operating in a sever environment as over 50 hrs.)	✓	✓
1.6 Check batteries for Connection & Electrolyte level, clean battreies if necessary.	✓	✓
1.7 Check Condition of all gauges.	✓	✓
1.8 Visual inspection Control Panel for loose, Broken or damaged wiring or component.	✓	✓
1.9 Pump Running Time.	2057 8/10	587 0/10
2. With enging running		
2.1 Discharge pressure (Bar)	13	13
2.2 Engine Instrument Read		
- RPM	1731	1734
- Coolant & water Temp (Normal - Green Range).	✓	✓

- Oil Pressure	70	70
- Voltage	28/28	28/28
- AM Meter	0	0
- Fuel Pressure	30	30
2.3 Inspect all Component for leaks and loose.	✓	✓
3. After stopping the engine		
3.1 Select switch at Automatic start position	✓	✓
3.2 Check Fuel level (above 3/4)	1,700 L	1,700 L
3.3 Record charging amperage reading.	0/0	0/0
3.4 Pump Running Time.	2057 9/10	587 1/10
JOCKEY PUMP DESCRIPTION	P -413A	P -413B
1. Walk around inspections for leaks and loose for all components.	✓	✓
2. Main Switch bottom (on/off).	✓	✓
3. Start pump by Remote Start 1-2 minute.	✓	✓
4. Auto Mote Start by Release Ringmain pressure and Record Actual pressure.	8	8
5. Main Switch select (P -413A or P -413B)	Auto	Auto

Note: y =yes

WEEKLY FIRE WATER PUMPS INSPECTION SHEET

WATER LEVEL 140 CM

Created Approved 11/08/2023

AUTOMATIC START P -412A Start 6.5 bar MANUAL START P -412B Start 6 bar

Date 19/07/2023 Area LLK

DIESEL ENGINE DESCRIPTION	P -412A	P -412B
1. BEFORE STARTING THE ENGINE.		
1.1 Walk around inspection, inspect engine for lesks and loose Connenctions	✓	✓
1.2 Check Coolant level as, full.	✓	✓
1.3 Check oil level as full (between the ADD. and FULL).	✓	✓
1.4 Inspect the Condition of alternator belts and fan drive belts (1/2 to 3/4 inch).	✓	✓
1.5 Check the air cleaner for cleanliness and damage. (Unless operating in a sever environment as over 50 hrs.)	✓	✓
1.6 Check batteries for Connection & Electrolyte level, clean battreies if necessary.	✓	✓
1.7 Check Condition of all gauges.	✓	✓
1.8 Visual inspection Control Panel for loose, Broken or damaged wiring or component.	✓	✓
1.9 Pump Running Time.	2057 9/10	587 1/10
2. With enging running		
2.1 Discharge pressure (Bar)	13	13
2.2 Engine Instrument Read		
- RPM	1731	1734
- Coolant & water Temp (Normal - Green Range).	✓	✓

- Oil Pressure	70	70
- Voltage	27/27	27/27
- AM Meter	0	0
- Fuel Pressure	30	30
2.3 Inspect all Component for leaks and loose.	✓	✓
3. After stopping the engine		
3.1 Select switch at Automatic start position	✓	✓
3.2 Check Fuel level (above 3/4)	1,700 L	1,700 L
3.3 Record charging amperage reading.	0/0	0/0
3.4 Pump Running Time.	2058 1/10	587 2/10
JOCKEY PUMP DESCRIPTION	P -413A	P -413B
1. Walk around inspections for leaks and loose for all components.	✓	✓
2. Main Switch bottom (on/off).	✓	✓
3. Start pump by Remote Start 1-2 minute.	✓	✓
4. Auto Mote Start by Release Ringmain pressure and Record Actual pressure.	8	8
5. Main Switch select (P -413A or P -413B)	Auto	Auto

Note: y =yes

WEEKLY FIRE WATER PUMPS INSPECTION SHEET

WATER LEVEL 140 CM

Created

Approved 11/08/2023

AUTOMATIC START P -412A Start 6.5 bar

MANUAL START P -412B Start 6 bar

Date 26/07/2023

Area LLK

DIESEL ENGINE DESCRIPTION	P -412A	P -412B
1. BEFORE STARTING THE ENGINE.		
1.1 Walk around inspection, inspect engine for lesks and loose Connenctions	✓	✓
1.2 Check Coolant level as, full.	✓	✓
1.3 Check oil level as full (between the ADD. and FULL).	✓	✓
1.4 Inspect the Condition of alternator belts and fan drive belts (1/2 to 3/4 inch).	✓	✓
1.5 Check the air cleaner for cleanliness and damage. (Unless operating in a sever environment as over 50 hrs.)	✓	✓
1.6 Check batteries for Connection & Electrolyte level, clean battreies if necessary.	✓	✓
1.7 Check Condition of all gauges.	✓	✓
1.8 Visual inspection Control Panel for loose, Broken or damaged wiring or component.	✓	✓
1.9 Pump Running Time.	2058 0/10	587 2/10
2. With enging running		
2.1 Discharge pressure (Bar)	13	13
2.2 Engine Instrument Read		
- RPM	1730	1731
- Coolant & water Temp (Normal - Green Range).	✓	✓

- Oil Pressure	70	70
- Voltage	28/28	28/28
- AM Meter	0/0	0/0
- Fuel Pressure	30	30
2.3 Inspect all Component for leaks and loose.	✓	✓
3. After stopping the engine		
3.1 Select switch at Automatic start position	✓	✓
3.2 Check Fuel level (above 3/4)	1,700 L.	1,700 L.
3.3 Record charging amperage reading.	0/0	0/0
3.4 Pump Running Time.	2058.1/10	587.3/10
JOCKEY PUMP DESCRIPTION	P -413A	P -413B
1. Walk around inspections for leaks and loose for all components.	✓	✓
2. Main Switch bottom (on/off).	✓	✓
3. Start pump by Remote Start 1-2 minute.	✓	✓
4. Auto Mote Start by Release Ringmain pressure and Record Actual pressure.	8	8
5. Main Switch select (P -413A or P -413B)	Auto	Auto

Note: y =yes

WEEKLY FIRE WATER PUMPS INSPECTION SHEET

WATER LEVEL 130CM

Created Approved 05/09/2023

AUTOMATIC START P -412A Start 6.5 bar MANUAL START P -412B Start 6 bar

Date 03/08/2023 Area LLK

DIESEL ENGINE DESCRIPTION	P -412A	P -412B
1. BEFORE STARTING THE ENGINE.		
1.1 Walk around inspection, inspect engine for lesks and loose Connenctions	✓	✓
1.2 Check Coolant level as, full.	✓	✓
1.3 Check oil level as full (between the ADD. and FULL).	✓	✓
1.4 Inspect the Condition of alternator belts and fan drive belts (1/2 to 3/4 inch).	✓	✓
1.5 Check the air cleaner for cleanliness and damage. (Unless operating in a sever environment as over 50 hrs.)	✓	✓
1.6 Check batteries for Connection & Electrolyte level, clean battreies if necessary.	✓	✓
1.7 Check Condition of all gauges.	✓	✓
1.8 Visual inspection Control Panel for loose, Broken or damaged wiring or component.	✓	✓
1.9 Pump Running Time.	2058 1 /10	587 3/10
2. With enging running		
2.1 Discharge pressure (Bar)	13	13
2.2 Engine Instrument Read		
- RPM	1730	1732
- Coolant & water Temp (Normal - Green Range).	✓	✓

- Oil Pressure	70	70
- Voltage	27/27	27/27
- AM Meter	0	0
- Fuel Pressure	30	30
2.3 Inspect all Component for leaks and loose.	✓	✓
3. After stopping the engine		
3.1 Select switch at Automatic start position	✓	✓
3.2 Check Fuel level (above 3/4)	1,500 L	1,500 L
3.3 Record charging amperage reading.	0/0	0/0
3.4 Pump Running Time.	2058.2/10	587 4/10
JOCKEY PUMP DESCRIPTION	P -413A	P -413B
1. Walk around inspections for leaks and loose for all components.	✓	✓
2. Main Switch bottom (on/off).	✓	✓
3. Start pump by Remote Start 1-2 minute.	✓	✓
4. Auto Mote Start by Release Ringmain pressure and Record Actual pressure.	8	8
5. Main Switch select (P -413A or P -413B)	Auto	Auto

Note: y = yes

WEEKLY FIRE WATER PUMPS INSPECTION SHEET

WATER LEVEL 130CM

Created Approved 05/09/2023

AUTOMATIC START P -412A Start 6.5 bar MANUAL START P -412B Start 6 bar

Date 03/08/2023 Area LLK

DIESEL ENGINE DESCRIPTION	P -412A	P -412B
1. BEFORE STARTING THE ENGINE.		
1.1 Walk around inspection, inspect engine for lesks and loose Connenctions	✓	✓
1.2 Check Coolant level as, full.	✓	✓
1.3 Check oil level as full (between the ADD. and FULL).	✓	✓
1.4 Inspect the Condition of alternator belts and fan drive belts (1/2 to 3/4 inch).	✓	✓
1.5 Check the air cleaner for cleanliness and damage. (Unless operating in a sever environment as over 50 hrs.)	✓	✓
1.6 Check batteries for Connection & Electrolyte level, clean battreies if necessary.	✓	✓
1.7 Check Condition of all gauges.	✓	✓
1.8 Visual inspection Control Panel for loose, Broken or damaged wiring or component.	✓	✓
1.9 Pump Running Time.	2058 1 /10	587 3/10
2. With enging running		
2.1 Discharge pressure (Bar)	13	13
2.2 Engine Instrument Read		
- RPM	1730	1732
- Coolant & water Temp (Normal - Green Range).	✓	✓

- Oil Pressure	70	70
- Voltage	27/27	27/27
- AM Meter	0	0
- Fuel Pressure	30	30
2.3 Inspect all Component for leaks and loose.	✓	✓
3. After stopping the engine		
3.1 Select switch at Automatic start position	✓	✓
3.2 Check Fuel level (above 3/4)	1,500 L	1,500 L
3.3 Record charging amperage reading.	0/0	0/0
3.4 Pump Running Time.	2058.2/10	587 4/10
JOCKEY PUMP DESCRIPTION	P -413A	P -413B
1. Walk around inspections for leaks and loose for all components.	✓	✓
2. Main Switch bottom (on/off).	✓	✓
3. Start pump by Remote Start 1-2 minute.	✓	✓
4. Auto Mote Start by Release Ringmain pressure and Record Actual pressure.	8	8
5. Main Switch select (P -413A or P -413B)	Auto	Auto

Note: y = yes

WEEKLY FIRE WATER PUMPS INSPECTION SHEET

WATER LEVEL 130 CM

Created NDP นางสาวณิชดาพร สุทธิอาจ Approved VUS นายวุฒิชัย สังขรัตน์ 05/09/2023

AUTOMATIC START P -412A Start 6.5 bar MANUAL START P -412B Start 6 bar

Date 10/08/2023 Area LLK

DIESEL ENGINE DESCRIPTION	P -412A	P -412B
1. BEFORE STARTING THE ENGINE.		
1.1 Walk around inspection, inspect engine for lesks and loose Connenctions	✓	✓
1.2 Check Coolant level as, full.	✓	✓
1.3 Check oil level as full (between the ADD. and FULL).	✓	✓
1.4 Inspect the Condition of alternator belts and fan drive belts (1/2 to 3/4 inch).	✓	✓
1.5 Check the air cleaner for cleanliness and damage. (Unless operating in a sever environment as over 50 hrs.)	✓	✓
1.6 Check batteries for Connection & Electrolyte level, clean battreies if necessary.	✓	✓
1.7 Check Condition of all gauges.	✓	✓
1.8 Visual inspection Control Panel for loose, Broken or damaged wiring or component.	✓	✓
1.9 Pump Running Time.	2058 2/10	587 4/10
2. With enging running		
2.1 Discharge pressure (Bar)	13	13
2.2 Engine Instrument Read		
- RPM	1731	1734
- Coolant & water Temp (Normal - Green Range).	✓	✓

- Oil Pressure	70	70
- Voltage	28/28	28/28
- AM Meter	0	0
- Fuel Pressure	30	30
2.3 Inspect all Component for leaks and loose.	✓	✓
3. After stopping the engine		
3.1 Select switch at Automatic start position	✓	✓
3.2 Check Fuel level (above 3/4)	1,500 L	1,500 L
3.3 Record charging amperage reading.	0/0	0/0
3.4 Pump Running Time.	2058 3/10	587 5/10
JOCKEY PUMP DESCRIPTION	P -413A	P -413B
1. Walk around inspections for leaks and loose for all components.	✓	✓
2. Main Switch bottom (on/off).	✓	✓
3. Start pump by Remote Start 1-2 minute.	✓	✓
4. Auto Mote Start by Release Ringmain pressure and Record Actual pressure.	8	8
5. Main Switch select (P -413A or P -413B)	Auto	Auto

Note: y =yes

WEEKLY FIRE WATER PUMPS INSPECTION SHEET

WATER LEVEL 130 CM

Created NDP นางสาวณิชดาพร สุทธิอาจ Approved VUS นายวุฒิชัย สังขรัตน์ 05/09/2023

AUTOMATIC START P -412A Start 6.5 bar MANUAL START P -412B Start 6 bar

Date 17/08/2023 Area LLK

DIESEL ENGINE DESCRIPTION	P -412A	P -412B
1. BEFORE STARTING THE ENGINE.		
1.1 Walk around inspection, inspect engine for lesks and loose Connenctions	✓	✓
1.2 Check Coolant level as, full.	✓	✓
1.3 Check oil level as full (between the ADD. and FULL).	✓	✓
1.4 Inspect the Condition of alternator belts and fan drive belts (1/2 to 3/4 inch).	✓	✓
1.5 Check the air cleaner for cleanliness and damage. (Unless operating in a sever environment as over 50 hrs.)	✓	✓
1.6 Check batteries for Connection & Electrolyte level, clean battreies if necessary.	✓	✓
1.7 Check Condition of all gauges.	✓	✓
1.8 Visual inspection Control Panel for loose, Broken or damaged wiring or component.	✓	✓
1.9 Pump Running Time.	2058 3/10	587 5/10
2. With enging running		
2.1 Discharge pressure (Bar)	13	13
2.2 Engine Instrument Read		
- RPM	1731	1734
- Coolant & water Temp (Normal - Green Range).	✓	✓

- Oil Pressure	70	70
- Voltage	27/27	27/27
- AM Meter	0	0
- Fuel Pressure	30	30
2.3 Inspect all Component for leaks and loose.	✓	✓
3. After stopping the engine		
3.1 Select switch at Automatic start position	✓	✓
3.2 Check Fuel level (above 3/4)	1,500 L	1,500 L
3.3 Record charging amperage reading.	0/0	0/0
3.4 Pump Running Time.	2058 4/10	587 6/10
JOCKEY PUMP DESCRIPTION	P -413A	P -413B
1. Walk around inspections for leaks and loose for all components.	✓	✓
2. Main Switch bottom (on/off).	✓	✓
3. Start pump by Remote Start 1-2 minute.	✓	✓
4. Auto Mote Start by Release Ringmain pressure and Record Actual pressure.	8	8
5. Main Switch select (P -413A or P -413B)	Auto	Auto

Note: y =yes

WEEKLY FIRE WATER PUMPS INSPECTION SHEET

WATER LEVEL 130 CM

Created Approved 05/09/2023

AUTOMATIC START P -412A Start 6.5 bar MANUAL START P -412B Start 6 bar

Date 24/08/2023 Area LLK

DIESEL ENGINE DESCRIPTION	P -412A	P -412B
1. BEFORE STARTING THE ENGINE.		
1.1 Walk around inspection, inspect engine for lesks and loose Connenctions	✓	✓
1.2 Check Coolant level as, full.	✓	✓
1.3 Check oil level as full (between the ADD. and FULL).	✓	✓
1.4 Inspect the Condition of alternator belts and fan drive belts (1/2 to 3/4 inch).	✓	✓
1.5 Check the air cleaner for cleanliness and damage. (Unless operating in a sever environment as over 50 hrs.)	✓	✓
1.6 Check batteries for Connection & Electrolyte level, clean battreies if necessary.	✓	✓
1.7 Check Condition of all gauges.	✓	✓
1.8 Visual inspection Control Panel for loose, Broken or damaged wiring or component.	✓	✓
1.9 Pump Running Time.	2058 4/10	587 6/10
2. With enging running		
2.1 Discharge pressure (Bar)	13	13
2.2 Engine Instrument Read		
- RPM	1730	1731
- Coolant & water Temp (Normal - Green Range).	✓	✓

- Oil Pressure	70	70
- Voltage	28/28	28/28
- AM Meter	0/0	0/0
- Fuel Pressure	30	30
2.3 Inspect all Component for leaks and loose.	✓	✓
3. After stopping the engine		
3.1 Select switch at Automatic start position	✓	✓
3.2 Check Fuel level (above 3/4)	1500L	1,500L
3.3 Record charging amperage reading.	0/0	0/0
3.4 Pump Running Time.	2058.5/10	587.7/10
JOCKEY PUMP DESCRIPTION	P -413A	P -413B
1. Walk around inspections for leaks and loose for all components.	✓	✓
2. Main Switch bottom (on/off).	✓	✓
3. Start pump by Remote Start 1-2 minute.	✓	✓
4. Auto Mote Start by Release Ringmain pressure and Record Actual pressure.	8	8
5. Main Switch select (P -413A or P -413B)	Auto	Auto

Note: y =yes

WEEKLY FIRE WATER PUMPS INSPECTION SHEET

WATER LEVEL 185 CM

Created Approved 11/10/2023

AUTOMATIC START P -412A Start 6.5 bar MANUAL START P -412B Start 6 bar

Date 07/09/2023 Area LLK

DIESEL ENGINE DESCRIPTION	P -412A	P -412B
1. BEFORE STARTING THE ENGINE.		
1.1 Walk around inspection, inspect engine for lesks and loose Connenctions	✓	✓
1.2 Check Coolant level as, full.	✓	✓
1.3 Check oil level as full (between the ADD. and FULL).	✓	✓
1.4 Inspect the Condition of alternator belts and fan drive belts (1/2 to 3/4 inch).	✓	✓
1.5 Check the air cleaner for cleanliness and damage. (Unless operating in a sever environment as over 50 hrs.)	✓	✓
1.6 Check batteries for Connection & Electrolyte level, clean battreies if necessary.	✓	✓
1.7 Check Condition of all gauges.	✓	✓
1.8 Visual inspection Control Panel for loose, Broken or damaged wiring or component.	✓	✓
1.9 Pump Running Time.	2058 5/10	587 7/10
2. With enging running		
2.1 Discharge pressure (Bar)	13	13
2.2 Engine Instrument Read		
- RPM	1733	1735
- Coolant & water Temp (Normal - Green Range).	✓	✓

- Oil Pressure	70	70
- Voltage	27/27	27/27
- AM Meter	0	0
- Fuel Pressure	30	30
2.3 Inspect all Component for leaks and loose.	✓	✓
3. After stopping the engine		
3.1 Select switch at Automatic start position	✓	✓
3.2 Check Fuel level (above 3/4)	1500 L	1500 L
3.3 Record charging amperage reading.	0/0	0/0
3.4 Pump Running Time.	2058.8/10	588 0/10
JOCKEY PUMP DESCRIPTION	P -413A	P -413B
1. Walk around inspections for leaks and loose for all components.	✓	✓
2. Main Switch bottom (on/off).	✓	✓
3. Start pump by Remote Start 1-2 minute.	✓	✓
4. Auto Mote Start by Release Ringmain pressure and Record Actual pressure.	8	8
5. Main Switch select (P -413A or P -413B)	Auto	Auto

Note: y = yes

WEEKLY FIRE WATER PUMPS INSPECTION SHEET

WATER LEVEL 185 CM

Created NDP นางสาวณิชดาพร สุทธิอาจ Approved VUS นายวุฒิชัย สังขรัตน์ 11/10/2023

AUTOMATIC START P -412A Start 6.5 bar MANUAL START P -412B Start 6 bar

Date 14/09/2023 Area LLK

DIESEL ENGINE DESCRIPTION	P -412A	P -412B
1. BEFORE STARTING THE ENGINE.		
1.1 Walk around inspection, inspect engine for lesks and loose Connenctions	✓	✓
1.2 Check Coolant level as, full.	✓	✓
1.3 Check oil level as full (between the ADD. and FULL).	✓	✓
1.4 Inspect the Condition of alternator belts and fan drive belts (1/2 to 3/4 inch).	✓	✓
1.5 Check the air cleaner for cleanliness and damage. (Unless operating in a sever environment as over 50 hrs.)	✓	✓
1.6 Check batteries for Connection & Electrolyte level, clean battreies if necessary.	✓	✓
1.7 Check Condition of all gauges.	✓	✓
1.8 Visual inspection Control Panel for loose, Broken or damaged wiring or component.	✓	✓
1.9 Pump Running Time.	2058 8/10	588 0/10
2. With enging running		
2.1 Discharge pressure (Bar)	13	13
2.2 Engine Instrument Read		
- RPM	1732	1734
- Coolant & water Temp (Normal - Green Range).	✓	✓

- Oil Pressure	70	70
- Voltage	27/27	27/27
- AM Meter	0	0
- Fuel Pressure	30	30
2.3 Inspect all Component for leaks and loose.	✓	✓
3. After stopping the engine		
3.1 Select switch at Automatic start position	✓	✓
3.2 Check Fuel level (above 3/4)	1500 L	1500 L
3.3 Record charging amperage reading.	0/0	0/0
3.4 Pump Running Time.	2058 9/10	588 1/10
JOCKEY PUMP DESCRIPTION	P -413A	P -413B
1. Walk around inspections for leaks and loose for all components.	✓	✓
2. Main Switch bottom (on/off).	✓	✓
3. Start pump by Remote Start 1-2 minute.	✓	✓
4. Auto Mote Start by Release Ringmain pressure and Record Actual pressure.	8	8
5. Main Switch select (P -413A or P -413B)	Auto	Auto

Note: y =yes

WEEKLY FIRE WATER PUMPS INSPECTION SHEET

WATER LEVEL 185 CM

Created NDP นางสาวณิชดาพร สุทธิอาจ Approved VUS นายวุฒิชัย สังขรัตน์ 11/10/2023

AUTOMATIC START P -412A Start 6.5 bar MANUAL START P -412B Start 6 bar

Date 21/09/2023 Area LLK

DIESEL ENGINE DESCRIPTION	P -412A	P -412B
1. BEFORE STARTING THE ENGINE.		
1.1 Walk around inspection, inspect engine for lesks and loose Connenctions	✓	✓
1.2 Check Coolant level as, full.	✓	✓
1.3 Check oil level as full (between the ADD. and FULL).	✓	✓
1.4 Inspect the Condition of alternator belts and fan drive belts (1/2 to 3/4 inch).	✓	✓
1.5 Check the air cleaner for cleanliness and damage. (Unless operating in a sever environment as over 50 hrs.)	✓	✓
1.6 Check batteries for Connection & Electrolyte level, clean battreies if necessary.	✓	✓
1.7 Check Condition of all gauges.	✓	✓
1.8 Visual inspection Control Panel for loose, Broken or damaged wiring or component.	✓	✓
1.9 Pump Running Time.	2058 9/10	588 1/10
2. With enging running		
2.1 Discharge pressure (Bar)	13	13
2.2 Engine Instrument Read		
- RPM	1731	1733
- Coolant & water Temp (Normal - Green Range).	✓	✓

- Oil Pressure	70	70
- Voltage	27/27	27/27
- AM Meter	0	0
- Fuel Pressure	30	30
2.3 Inspect all Component for leaks and loose.	✓	✓
3. After stopping the engine		
3.1 Select switch at Automatic start position	✓	✓
3.2 Check Fuel level (above 3/4)	1400 L	1400 L
3.3 Record charging amperage reading.	0/0	0/0
3.4 Pump Running Time.	2034 0/10	588 2/10
JOCKEY PUMP DESCRIPTION	P -413A	P -413B
1. Walk around inspections for leaks and loose for all components.	✓	✓
2. Main Switch bottom (on/off).	✓	✓
3. Start pump by Remote Start 1-2 minute.	✓	✓
4. Auto Mote Start by Release Ringmain pressure and Record Actual pressure.	8	8
5. Main Switch select (P -413A or P -413B)	Auto	Auto

Note: y =yes

WEEKLY FIRE WATER PUMPS INSPECTION SHEET

WATER LEVEL 185 CM

Created NDP นางสาวณิชดาพร สุทธิอาจ Approved VUS นายวุฒิชัย สังขรัตน์ 11/10/2023

AUTOMATIC START P -412A Start 6.5 bar MANUAL START P -412B Start 6 bar

Date 28/09/2023 Area LLK

DIESEL ENGINE DESCRIPTION	P -412A	P -412B
1. BEFORE STARTING THE ENGINE.		
1.1 Walk around inspection, inspect engine for lesks and loose Connenctions	✓	✓
1.2 Check Coolant level as, full.	✓	✓
1.3 Check oil level as full (between the ADD. and FULL).	✓	✓
1.4 Inspect the Condition of alternator belts and fan drive belts (1/2 to 3/4 inch).	✓	✓
1.5 Check the air cleaner for cleanliness and damage. (Unless operating in a sever environment as over 50 hrs.)	✓	✓
1.6 Check batteries for Connection & Electrolyte level, clean battreies if necessary.	✓	✓
1.7 Check Condition of all gauges.	✓	✓
1.8 Visual inspection Control Panel for loose, Broken or damaged wiring or component.	✓	✓
1.9 Pump Running Time.	2059 0/10	588 2/10
2. With enging running		
2.1 Discharge pressure (Bar)	13	13
2.2 Engine Instrument Read		
- RPM	1733	1734
- Coolant & water Temp (Normal - Green Range).	✓	✓

- Oil Pressure	70	70
- Voltage	27/27	27/27
- AM Meter	0/0	0/0
- Fuel Pressure	30	30
2.3 Inspect all Component for leaks and loose.	✓	✓
3. After stopping the engine		
3.1 Select switch at Automatic start position	✓	✓
3.2 Check Fuel level (above 3/4)	1500L	1500L
3.3 Record charging amperage reading.	0/0	0/0
3.4 Pump Running Time.	2059.1/10	588.3/10
JOCKEY PUMP DESCRIPTION	P -413A	P -413B
1. Walk around inspections for leaks and loose for all components.	✓	✓
2. Main Switch bottom (on/off).	✓	✓
3. Start pump by Remote Start 1-2 minute.	✓	✓
4. Auto Mote Start by Release Ringmain pressure and Record Actual pressure.	8	8
5. Main Switch select (P -413A or P -413B)	Auto	Auto

Note: y =yes

WEEKLY FIRE WATER PUMPS INSPECTION SHEET

WATER LEVEL 185 CM

Created Approved 07/11/2023

AUTOMATIC START P -412A Start 6.5 bar MANUAL START P -412B Start 6 bar

Date 05/10/2023 Area LLK

DIESEL ENGINE DESCRIPTION	P -412A	P -412B
1. BEFORE STARTING THE ENGINE.		
1.1 Walk around inspection, inspect engine for lesks and loose Connenctions	✓	✓
1.2 Check Coolant level as, full.	✓	✓
1.3 Check oil level as full (between the ADD. and FULL).	✓	✓
1.4 Inspect the Condition of alternator belts and fan drive belts (1/2 to 3/4 inch).	✓	✓
1.5 Check the air cleaner for cleanliness and damage. (Unless operating in a sever environment as over 50 hrs.)	✓	✓
1.6 Check batteries for Connection & Electrolyte level, clean battreies if necessary.	✓	✓
1.7 Check Condition of all gauges.	✓	✓
1.8 Visual inspection Control Panel for loose, Broken or damaged wiring or component.	✓	✓
1.9 Pump Running Time.	2059 1/10	588 3/10
2. With enging running		
2.1 Discharge pressure (Bar)	13	13
2.2 Engine Instrument Read		
- RPM	1730	1732
- Coolant & water Temp (Normal - Green Range).	✓	✓

- Oil Pressure	70	70
- Voltage	27/27	27/27
- AM Meter	0	0
- Fuel Pressure	30	30
2.3 Inspect all Component for leaks and loose.	✓	✓
3. After stopping the engine		
3.1 Select switch at Automatic start position	✓	✓
3.2 Check Fuel level (above 3/4)	1500 L	1500 L
3.3 Record charging amperage reading.	0/0	0/0
3.4 Pump Running Time.	2059.2/10	588 4/10
JOCKEY PUMP DESCRIPTION	P -413A	P -413B
1. Walk around inspections for leaks and loose for all components.	✓	✓
2. Main Switch bottom (on/off).	✓	✓
3. Start pump by Remote Start 1-2 minute.	✓	✓
4. Auto Mote Start by Release Ringmain pressure and Record Actual pressure.	8	8
5. Main Switch select (P -413A or P -413B)	Auto	Auto

Note: y = yes

WEEKLY FIRE WATER PUMPS INSPECTION SHEET

WATER LEVEL 185 CM

Created Approved 07/11/2023

AUTOMATIC START P -412A Start 6.5 bar MANUAL START P -412B Start 6 bar

Date 12/10/2023 Area LLK

DIESEL ENGINE DESCRIPTION	P -412A	P -412B
1. BEFORE STARTING THE ENGINE.		
1.1 Walk around inspection, inspect engine for lesks and loose Connenctions	✓	✓
1.2 Check Coolant level as, full.	✓	✓
1.3 Check oil level as full (between the ADD. and FULL).	✓	✓
1.4 Inspect the Condition of alternator belts and fan drive belts (1/2 to 3/4 inch).	✓	✓
1.5 Check the air cleaner for cleanliness and damage. (Unless operating in a sever environment as over 50 hrs.)	✓	✓
1.6 Check batteries for Connection & Electrolyte level, clean battreies if necessary.	✓	✓
1.7 Check Condition of all gauges.	✓	✓
1.8 Visual inspection Control Panel for loose, Broken or damaged wiring or component.	✓	✓
1.9 Pump Running Time.	2059 2/10	588 4/10
2. With enging running		
2.1 Discharge pressure (Bar)	13	13
2.2 Engine Instrument Read		
- RPM	1731	1734
- Coolant & water Temp (Normal - Green Range).	✓	✓

- Oil Pressure	70	70
- Voltage	28/28	28/28
- AM Meter	0	0
- Fuel Pressure	30	30
2.3 Inspect all Component for leaks and loose.	✓	✓
3. After stopping the engine		
3.1 Select switch at Automatic start position	✓	✓
3.2 Check Fuel level (above 3/4)	1500 L	1500 L
3.3 Record charging amperage reading.	0/0	0/0
3.4 Pump Running Time.	2059 3/10	588 5/10
JOCKEY PUMP DESCRIPTION	P -413A	P -413B
1. Walk around inspections for leaks and loose for all components.	✓	✓
2. Main Switch bottom (on/off).	✓	✓
3. Start pump by Remote Start 1-2 minute.	✓	✓
4. Auto Mote Start by Release Ringmain pressure and Record Actual pressure.	8	8
5. Main Switch select (P -413A or P -413B)	Auto	Auto

Note: y =yes

WEEKLY FIRE WATER PUMPS INSPECTION SHEET

WATER LEVEL 185 CM

Created NDP นางสาวณิชดาพร สุทธิอาจ Approved VUS นายวุฒิชัย สังขรัตน์ 07/11/2023

AUTOMATIC START P -412A Start 6.5 bar MANUAL START P -412B Start 6 bar

Date 19/10/2023 Area LLK

DIESEL ENGINE DESCRIPTION	P -412A	P -412B
1. BEFORE STARTING THE ENGINE.		
1.1 Walk around inspection, inspect engine for lesks and loose Connenctions	✓	✓
1.2 Check Coolant level as, full.	✓	✓
1.3 Check oil level as full (between the ADD. and FULL).	✓	✓
1.4 Inspect the Condition of alternator belts and fan drive belts (1/2 to 3/4 inch).	✓	✓
1.5 Check the air cleaner for cleanliness and damage. (Unless operating in a sever environment as over 50 hrs.)	✓	✓
1.6 Check batteries for Connection & Electrolyte level, clean battreies if necessary.	✓	✓
1.7 Check Condition of all gauges.	✓	✓
1.8 Visual inspection Control Panel for loose, Broken or damaged wiring or component.	✓	✓
1.9 Pump Running Time.	2059 3/10	588 4/10
2. With enging running		
2.1 Discharge pressure (Bar)	13	13
2.2 Engine Instrument Read		
- RPM	1731	1734
- Coolant & water Temp (Normal - Green Range).	✓	✓

- Oil Pressure	70	70
- Voltage	27/27	27/27
- AM Meter	0	0
- Fuel Pressure	30	30
2.3 Inspect all Component for leaks and loose.	✓	✓
3. After stopping the engine		
3.1 Select switch at Automatic start position	✓	✓
3.2 Check Fuel level (above 3/4)	1500 L	1500 L
3.3 Record charging amperage reading.	0/0	0/0
3.4 Pump Running Time.	2059 4/10	588 5/10
JOCKEY PUMP DESCRIPTION	P -413A	P -413B
1. Walk around inspections for leaks and loose for all components.	✓	✓
2. Main Switch bottom (on/off).	✓	✓
3. Start pump by Remote Start 1-2 minute.	✓	✓
4. Auto Mote Start by Release Ringmain pressure and Record Actual pressure.	8	8
5. Main Switch select (P -413A or P -413B)	Auto	Auto

Note: y =yes

WEEKLY FIRE WATER PUMPS INSPECTION SHEET

WATER LEVEL 185 CM

Created Approved 07/11/2023

AUTOMATIC START P -412A Start 6.5 bar MANUAL START P -412B Start 6 bar

Date 26/10/2023 Area LLK

DIESEL ENGINE DESCRIPTION	P -412A	P -412B
1. BEFORE STARTING THE ENGINE.		
1.1 Walk around inspection, inspect engine for lesks and loose Connenctions	✓	✓
1.2 Check Coolant level as, full.	✓	✓
1.3 Check oil level as full (between the ADD. and FULL).	✓	✓
1.4 Inspect the Condition of alternator belts and fan drive belts (1/2 to 3/4 inch).	✓	✓
1.5 Check the air cleaner for cleanliness and damage. (Unless operating in a sever environment as over 50 hrs.)	✓	✓
1.6 Check batteries for Connection & Electrolyte level, clean battreies if necessary.	✓	✓
1.7 Check Condition of all gauges.	✓	✓
1.8 Visual inspection Control Panel for loose, Broken or damaged wiring or component.	✓	✓
1.9 Pump Running Time.	2059 4/10	588 6/10
2. With enging running		
2.1 Discharge pressure (Bar)	13	13
2.2 Engine Instrument Read		
- RPM	1730	1731
- Coolant & water Temp (Normal - Green Range).	✓	✓

- Oil Pressure	70	70
- Voltage	28/28	28/28
- AM Meter	0/0	0/0
- Fuel Pressure	30	30
2.3 Inspect all Component for leaks and loose.	✓	✓
3. After stopping the engine		
3.1 Select switch at Automatic start position	✓	✓
3.2 Check Fuel level (above 3/4)	1500L	1500L
3.3 Record charging amperage reading.	0/0	0/0
3.4 Pump Running Time.	2059.5/10	588 7/10
JOCKEY PUMP DESCRIPTION	P -413A	P -413B
1. Walk around inspections for leaks and loose for all components.	✓	✓
2. Main Switch bottom (on/off).	✓	✓
3. Start pump by Remote Start 1-2 minute.	✓	✓
4. Auto Mote Start by Release Ringmain pressure and Record Actual pressure.	8	8
5. Main Switch select (P -413A or P -413B)	Auto	Auto

Note: y =yes

WEEKLY FIRE WATER PUMPS INSPECTION SHEET

WATER LEVEL 170 CM

Created Approved 12/12/2023

AUTOMATIC START P -412A Start 6.5 bar MANUAL START P -412B Start 6 bar

Date 08/11/2023 Area LLK

DIESEL ENGINE DESCRIPTION	P -412A	P -412B
1. BEFORE STARTING THE ENGINE.		
1.1 Walk around inspection, inspect engine for lesks and loose Connenctions	✓	✓
1.2 Check Coolant level as, full.	✓	✓
1.3 Check oil level as full (between the ADD. and FULL).	✓	✓
1.4 Inspect the Condition of alternator belts and fan drive belts (1/2 to 3/4 inch).	✓	✓
1.5 Check the air cleaner for cleanliness and damage. (Unless operating in a sever environment as over 50 hrs.)	✓	✓
1.6 Check batteries for Connection & Electrolyte level, clean battreies if necessary.	✓	✓
1.7 Check Condition of all gauges.	✓	✓
1.8 Visual inspection Control Panel for loose, Broken or damaged wiring or component.	✓	✓
1.9 Pump Running Time.	2059 5/10	588 7/10
2. With enging running		
2.1 Discharge pressure (Bar)	13	13
2.2 Engine Instrument Read		
- RPM	1730	1732
- Coolant & water Temp (Normal - Green Range).	✓	✓

- Oil Pressure	70	70
- Voltage	27/27	27/27
- AM Meter	0	0
- Fuel Pressure	30	30
2.3 Inspect all Component for leaks and loose.	✓	✓
3. After stopping the engine		
3.1 Select switch at Automatic start position	✓	✓
3.2 Check Fuel level (above 3/4)	1500 L	1500 L
3.3 Record charging amperage reading.	0/0	0/0
3.4 Pump Running Time.	2059.6/10	588 8/10
JOCKEY PUMP DESCRIPTION	P -413A	P -413B
1. Walk around inspections for leaks and loose for all components.	✓	✓
2. Main Switch bottom (on/off).	✓	✓
3. Start pump by Remote Start 1-2 minute.	✓	✓
4. Auto Mote Start by Release Ringmain pressure and Record Actual pressure.	8	8
5. Main Switch select (P -413A or P -413B)	Auto	Auto

Note: y = yes

WEEKLY FIRE WATER PUMPS INSPECTION SHEET

WATER LEVEL 170 CM

Created NDP นางสาวณิชดาพร สุทธิอาจ Approved VUS นายวุฒิชัย สังขรัตน์ 12/12/2023

AUTOMATIC START P -412A Start 6.5 bar MANUAL START P -412B Start 6 bar

Date 15/11/2023 Area LLK

DIESEL ENGINE DESCRIPTION	P -412A	P -412B
1. BEFORE STARTING THE ENGINE.		
1.1 Walk around inspection, inspect engine for lesks and loose Connenctions	✓	✓
1.2 Check Coolant level as, full.	✓	✓
1.3 Check oil level as full (between the ADD. and FULL).	✓	✓
1.4 Inspect the Condition of alternator belts and fan drive belts (1/2 to 3/4 inch).	✓	✓
1.5 Check the air cleaner for cleanliness and damage. (Unless operating in a sever environment as over 50 hrs.)	✓	✓
1.6 Check batteries for Connection & Electrolyte level, clean battreies if necessary.	✓	✓
1.7 Check Condition of all gauges.	✓	✓
1.8 Visual inspection Control Panel for loose, Broken or damaged wiring or component.	✓	✓
1.9 Pump Running Time.	2059 6/10	588 8/10
2. With enging running		
2.1 Discharge pressure (Bar)	13	13
2.2 Engine Instrument Read		
- RPM	1731	1734
- Coolant & water Temp (Normal - Green Range).	✓	✓

- Oil Pressure	70	70
- Voltage	28/28	28/28
- AM Meter	0	0
- Fuel Pressure	30	30
2.3 Inspect all Component for leaks and loose.	✓	✓
3. After stopping the engine		
3.1 Select switch at Automatic start position	✓	✓
3.2 Check Fuel level (above 3/4)	1500 L	1500 L
3.3 Record charging amperage reading.	0/0	0/0
3.4 Pump Running Time.	2059 7/10	588 9/10
JOCKEY PUMP DESCRIPTION	P -413A	P -413B
1. Walk around inspections for leaks and loose for all components.	✓	✓
2. Main Switch bottom (on/off).	✓	✓
3. Start pump by Remote Start 1-2 minute.	✓	✓
4. Auto Mote Start by Release Ringmain pressure and Record Actual pressure.	8	8
5. Main Switch select (P -413A or P -413B)	Auto	Auto

Note: y =yes

WEEKLY FIRE WATER PUMPS INSPECTION SHEET

WATER LEVEL 170 CM

Created Approved 12/12/2023

AUTOMATIC START P -412A Start 6.5 bar MANUAL START P -412B Start 6 bar

Date 22/11/2023 Area LLK

DIESEL ENGINE DESCRIPTION	P -412A	P -412B
1. BEFORE STARTING THE ENGINE.		
1.1 Walk around inspection, inspect engine for lesks and loose Connenctions	✓	✓
1.2 Check Coolant level as, full.	✓	✓
1.3 Check oil level as full (between the ADD. and FULL).	✓	✓
1.4 Inspect the Condition of alternator belts and fan drive belts (1/2 to 3/4 inch).	✓	✓
1.5 Check the air cleaner for cleanliness and damage. (Unless operating in a sever environment as over 50 hrs.)	✓	✓
1.6 Check batteries for Connection & Electrolyte level, clean battreies if necessary.	✓	✓
1.7 Check Condition of all gauges.	✓	✓
1.8 Visual inspection Control Panel for loose, Broken or damaged wiring or component.	✓	✓
1.9 Pump Running Time.	2059 7/10	588 9/10
2. With enging running		
2.1 Discharge pressure (Bar)	13	13
2.2 Engine Instrument Read		
- RPM	1731	1734
- Coolant & water Temp (Normal - Green Range).	✓	✓

- Oil Pressure	70	70
- Voltage	27/27	27/27
- AM Meter	0	0
- Fuel Pressure	30	30
2.3 Inspect all Component for leaks and loose.	✓	✓
3. After stopping the engine		
3.1 Select switch at Automatic start position	✓	✓
3.2 Check Fuel level (above 3/4)	1500 L	1500 L
3.3 Record charging amperage reading.	0/0	0/0
3.4 Pump Running Time.	2059 8/10	589 0/10
JOCKEY PUMP DESCRIPTION	P -413A	P -413B
1. Walk around inspections for leaks and loose for all components.	✓	✓
2. Main Switch bottom (on/off).	✓	✓
3. Start pump by Remote Start 1-2 minute.	✓	✓
4. Auto Mote Start by Release Ringmain pressure and Record Actual pressure.	8	8
5. Main Switch select (P -413A or P -413B)	Auto	Auto

Note: y =yes

WEEKLY FIRE WATER PUMPS INSPECTION SHEET

WATER LEVEL 170 CM

Created Approved 12/12/2023

AUTOMATIC START P -412A Start 6.5 bar MANUAL START P -412B Start 6 bar

Date 29/11/2023 Area LLK

DIESEL ENGINE DESCRIPTION	P -412A	P -412B
1. BEFORE STARTING THE ENGINE.		
1.1 Walk around inspection, inspect engine for lesks and loose Connenctions	✓	✓
1.2 Check Coolant level as, full.	✓	✓
1.3 Check oil level as full (between the ADD. and FULL).	✓	✓
1.4 Inspect the Condition of alternator belts and fan drive belts (1/2 to 3/4 inch).	✓	✓
1.5 Check the air cleaner for cleanliness and damage. (Unless operating in a sever environment as over 50 hrs.)	✓	✓
1.6 Check batteries for Connection & Electrolyte level, clean battreies if necessary.	✓	✓
1.7 Check Condition of all gauges.	✓	✓
1.8 Visual inspection Control Panel for loose, Broken or damaged wiring or component.	✓	✓
1.9 Pump Running Time.	2059 8/10	589 0/10
2. With enging running		
2.1 Discharge pressure (Bar)	13	13
2.2 Engine Instrument Read		
- RPM	1730	1731
- Coolant & water Temp (Normal - Green Range).	✓	✓

- Oil Pressure	70	70
- Voltage	28/28	28/28
- AM Meter	0/0	0/0
- Fuel Pressure	30	30
2.3 Inspect all Component for leaks and loose.	✓	✓
3. After stopping the engine		
3.1 Select switch at Automatic start position	✓	✓
3.2 Check Fuel level (above 3/4)	1500L	1500L
3.3 Record charging amperage reading.	0/0	0/0
3.4 Pump Running Time.	2059.9/10	589.1/10
JOCKEY PUMP DESCRIPTION	P -413A	P -413B
1. Walk around inspections for leaks and loose for all components.	✓	✓
2. Main Switch bottom (on/off).	✓	✓
3. Start pump by Remote Start 1-2 minute.	✓	✓
4. Auto Mote Start by Release Ringmain pressure and Record Actual pressure.	8	8
5. Main Switch select (P -413A or P -413B)	Auto	Auto

Note: y =yes

WEEKLY FIRE WATER PUMPS INSPECTION SHEET

WATER LEVEL 165CM

Created Approved 03/01/2024

AUTOMATIC START P -412A Start 6.5 bar MANUAL START P -412B Start 6 bar

Date 07/12/2023 Area LLK

DIESEL ENGINE DESCRIPTION	P -412A	P -412B
1. BEFORE STARTING THE ENGINE.		
1.1 Walk around inspection, inspect engine for lesks and loose Connenctions	✓	✓
1.2 Check Coolant level as, full.	✓	✓
1.3 Check oil level as full (between the ADD. and FULL).	✓	✓
1.4 Inspect the Condition of alternator belts and fan drive belts (1/2 to 3/4 inch).	✓	✓
1.5 Check the air cleaner for cleanliness and damage. (Unless operating in a sever environment as over 50 hrs.)	✓	✓
1.6 Check batteries for Connection & Electrolyte level, clean battreies if necessary.	✓	✓
1.7 Check Condition of all gauges.	✓	✓
1.8 Visual inspection Control Panel for loose, Broken or damaged wiring or component.	✓	✓
1.9 Pump Running Time.	2035 0/10	579 6/10
2. With enging running		
2.1 Discharge pressure (Bar)	13	13
2.2 Engine Instrument Read		
- RPM	1730	1732
- Coolant & water Temp (Normal - Green Range).	✓	✓

- Oil Pressure	70	70
- Voltage	27/27	27/27
- AM Meter	0	0
- Fuel Pressure	30	30
2.3 Inspect all Component for leaks and loose.	✓	✓
3. After stopping the engine		
3.1 Select switch at Automatic start position	✓	✓
3.2 Check Fuel level (above 3/4)	1550 L	1550 L
3.3 Record charging amperage reading.	0/0	0/0
3.4 Pump Running Time.	2035.1/10	579 7/10
JOCKEY PUMP DESCRIPTION	P -413A	P -413B
1. Walk around inspections for leaks and loose for all components.	✓	✓
2. Main Switch bottom (on/off).	✓	✓
3. Start pump by Remote Start 1-2 minute.	✓	✓
4. Auto Mote Start by Release Ringmain pressure and Record Actual pressure.	8	8
5. Main Switch select (P -413A or P -413B)	Auto	Auto

Note: y = yes

WEEKLY FIRE WATER PUMPS INSPECTION SHEET

WATER LEVEL 165 CM

Created Approved 03/01/2024

AUTOMATIC START P -412A Start 6.5 bar MANUAL START P -412B Start 6 bar

Date 14/12/2023 Area LLK

DIESEL ENGINE DESCRIPTION	P -412A	P -412B
1. BEFORE STARTING THE ENGINE.		
1.1 Walk around inspection, inspect engine for lesks and loose Connenctions	✓	✓
1.2 Check Coolant level as, full.	✓	✓
1.3 Check oil level as full (between the ADD. and FULL).	✓	✓
1.4 Inspect the Condition of alternator belts and fan drive belts (1/2 to 3/4 inch).	✓	✓
1.5 Check the air cleaner for cleanliness and damage. (Unless operating in a sever environment as over 50 hrs.)	✓	✓
1.6 Check batteries for Connection & Electrolyte level, clean battreies if necessary.	✓	✓
1.7 Check Condition of all gauges.	✓	✓
1.8 Visual inspection Control Panel for loose, Broken or damaged wiring or component.	✓	✓
1.9 Pump Running Time.	2035 1/10	579 7/10
2. With enging running		
2.1 Discharge pressure (Bar)	13	13
2.2 Engine Instrument Read		
- RPM	1731	1734
- Coolant & water Temp (Normal - Green Range).	✓	✓

- Oil Pressure	70	70
- Voltage	28/28	28/28
- AM Meter	0	0
- Fuel Pressure	30	30
2.3 Inspect all Component for leaks and loose.	✓	✓
3. After stopping the engine		
3.1 Select switch at Automatic start position	✓	✓
3.2 Check Fuel level (above 3/4)	1550 L	1550 L
3.3 Record charging amperage reading.	0/0	0/0
3.4 Pump Running Time.	2035 2/10	579 8/10
JOCKEY PUMP DESCRIPTION	P -413A	P -413B
1. Walk around inspections for leaks and loose for all components.	✓	✓
2. Main Switch bottom (on/off).	✓	✓
3. Start pump by Remote Start 1-2 minute.	✓	✓
4. Auto Mote Start by Release Ringmain pressure and Record Actual pressure.	8	8
5. Main Switch select (P -413A or P -413B)	Auto	Auto

Note: y =yes

WEEKLY FIRE WATER PUMPS INSPECTION SHEET

WATER LEVEL 165 CM

Created Approved 03/01/2024

AUTOMATIC START P -412A Start 6.5 bar MANUAL START P -412B Start 6 bar

Date 21/12/2023 Area LLK

DIESEL ENGINE DESCRIPTION	P -412A	P -412B
1. BEFORE STARTING THE ENGINE.		
1.1 Walk around inspection, inspect engine for lesks and loose Connenctions	✓	✓
1.2 Check Coolant level as, full.	✓	✓
1.3 Check oil level as full (between the ADD. and FULL).	✓	✓
1.4 Inspect the Condition of alternator belts and fan drive belts (1/2 to 3/4 inch).	✓	✓
1.5 Check the air cleaner for cleanliness and damage. (Unless operating in a sever environment as over 50 hrs.)	✓	✓
1.6 Check batteries for Connection & Electrolyte level, clean battreies if necessary.	✓	✓
1.7 Check Condition of all gauges.	✓	✓
1.8 Visual inspection Control Panel for loose, Broken or damaged wiring or component.	✓	✓
1.9 Pump Running Time.	2035 2/10	579 8/10
2. With enging running		
2.1 Discharge pressure (Bar)	13	13
2.2 Engine Instrument Read		
- RPM	1731	1734
- Coolant & water Temp (Normal - Green Range).	✓	✓

- Oil Pressure	70	70
- Voltage	27/27	27/27
- AM Meter	0	0
- Fuel Pressure	30	30
2.3 Inspect all Component for leaks and loose.	✓	✓
3. After stopping the engine		
3.1 Select switch at Automatic start position	✓	✓
3.2 Check Fuel level (above 3/4)	1550 L	1550 L
3.3 Record charging amperage reading.	0/0	0/0
3.4 Pump Running Time.	2035 3/10	579 9/10
JOCKEY PUMP DESCRIPTION	P -413A	P -413B
1. Walk around inspections for leaks and loose for all components.	✓	✓
2. Main Switch bottom (on/off).	✓	✓
3. Start pump by Remote Start 1-2 minute.	✓	✓
4. Auto Mote Start by Release Ringmain pressure and Record Actual pressure.	8	8
5. Main Switch select (P -413A or P -413B)	Auto	Auto

Note: y =yes

WEEKLY FIRE WATER PUMPS INSPECTION SHEET

WATER LEVEL 165 CM

Created Approved 03/01/2024

AUTOMATIC START P -412A Start 6.5 bar MANUAL START P -412B Start 6 bar

Date 27/12/2023 Area LLK

DIESEL ENGINE DESCRIPTION	P -412A	P -412B
1. BEFORE STARTING THE ENGINE.		
1.1 Walk around inspection, inspect engine for lesks and loose Connenctions	✓	✓
1.2 Check Coolant level as, full.	✓	✓
1.3 Check oil level as full (between the ADD. and FULL).	✓	✓
1.4 Inspect the Condition of alternator belts and fan drive belts (1/2 to 3/4 inch).	✓	✓
1.5 Check the air cleaner for cleanliness and damage. (Unless operating in a sever environment as over 50 hrs.)	✓	✓
1.6 Check batteries for Connection & Electrolyte level, clean battreies if necessary.	✓	✓
1.7 Check Condition of all gauges.	✓	✓
1.8 Visual inspection Control Panel for loose, Broken or damaged wiring or component.	✓	✓
1.9 Pump Running Time.	2035 3/10	579 9/10
2. With enging running		
2.1 Discharge pressure (Bar)	13	13
2.2 Engine Instrument Read		
- RPM	1730	1731
- Coolant & water Temp (Normal - Green Range).	✓	✓

- Oil Pressure	70	70
- Voltage	28/28	28/28
- AM Meter	0/0	0/0
- Fuel Pressure	30	30
2.3 Inspect all Component for leaks and loose.	✓	✓
3. After stopping the engine		
3.1 Select switch at Automatic start position	✓	✓
3.2 Check Fuel level (above 3/4)	1550 L	1550 L
3.3 Record charging amperage reading.	0/0	0/0
3.4 Pump Running Time.	2035.4/10	580.0/10
JOCKEY PUMP DESCRIPTION	P -413A	P -413B
1. Walk around inspections for leaks and loose for all components.	✓	✓
2. Main Switch bottom (on/off).	✓	✓
3. Start pump by Remote Start 1-2 minute.	✓	✓
4. Auto Mote Start by Release Ringmain pressure and Record Actual pressure.	8	8
5. Main Switch select (P -413A or P -413B)	Auto	Auto

Note: y =yes

MONTHLY FM-200 SKID INSPECTION SHEET

Created NDP นางสาวณิชดาพร สุทธิอาจ Approved VUS นายวุฒิชัย สังขรัตน์ 11/08/2023

Date 19/07/2023 Area LLK

SCBANO	LOCATION	CYLINDER SIZE(Kg.)	VISUAL Check	PRESSURE GUAGE Master Tank	PRESSURE GUAGE Standby Tank	Lock off Box 1	Lock off Box 2	Lock off Box 3	REMARK
F-404	SCADA ROOM	64X9	✓	48 48 48 46 50 48 48 50 46		Auto	Auto		
F-405	SUB-A (VSD)	58X10	✓	48 48 46 46 46 46 48 46 48 48		Auto	Auto	Auto	
F-413	SUB-A (22kv)	61.5X3	✓	46 46 46		Auto	Auto		
F-414	SUB-B	64.5X2	✓	48 48		Auto	Auto		
F-415	SUB-A (MCC)	57X6	✓	44 44 46 46 46 46		Auto	Auto	Auto	
F-416	SUB-A (CABLE)	52X12	✓	46 48 48 48 48 46 50 48 48 48 48 48		Auto	Auto		

MONTHLY FM-200 SKID INSPECTION SHEET

Created

Approved 05/09/2023 LLK

Date 15/08/2023

Area

SCBANO	LOCATION	CYLINDER SIZE(Kg.)	VISUAL Check	PRESSURE GUAGE Master Tank	PRESSURE GUAGE Standby Tank	Lock off Box 1	Lock off Box 2	Lock off Box 3	REMARK
F-404	SCADA ROOM	64X9	✓	48 48 48 46 50 48 48 50 46		Auto	Auto		
F-405	SUB-A (VSD)	58X10	✓	48 48 46 46 46 46 48 46 48 48 48		Auto	Auto	Auto	
F-413	SUB-A (22kv)	61.5X3	✓	46 46 46		Auto	Auto		
F-414	SUB-B	64.5X2	✓	48 48		Auto	Auto		
F-415	SUB-A (MCC)	57X6	✓	44 44 44 44 44 44		Auto	Auto	Auto	
F-416	SUB-A (CABLE)	52X12	✓	46 48 48 48 48 46 50 48 48 48 48 48		Auto	Auto		

MONTHLY FM-200 SKID INSPECTION SHEET

Created NDP นางสาวณิชดาพร สุทธิอาจ Approved VUS นายวุฒิชัย สังขรัตน์ 11/10/2023

Date 08/09/2023 Area LLK

SCBANO	LOCATION	CYLINDER SIZE(Kg.)	VISUAL Check	PRESSURE GUAGE Master Tank	PRESSURE GUAGE Standby Tank	Lock off Box 1	Lock off Box 2	Lock off Box 3	REMARK
F-404	SCADA ROOM	64X9	✓	47 45 46 50 50 50 50 50 49		Auto	Auto		
F-405	SUB-A (VSD)	58X10	✓	50 50 48 50 50 48 46 48 48 50		Auto	Auto	Auto	
F-413	SUB-A (22kv)	61.5X3	✓	50 44 44		Auto	Auto		
F-414	SUB-B	64.5X2	✓	55 53		Auto	Auto		
F-415	SUB-A (MCC)	57X6	✓	44 44 44 44 44 44		Auto	Auto	Auto	
F-416	SUB-A (CABLE)	52X12	✓	48 50 48 48 48 48 50 50 50 40 50 50		Auto	Auto		

MONTHLY FM-200 SKID INSPECTION SHEET

Created

Approved 07/11/2023

Date 18/10/2023

Area LLK

SCBANO	LOCATION	CYLINDER SIZE(Kg.)	VISUAL Check	PRESSURE GUAGE Master Tank	PRESSURE GUAGE Standby Tank	Lock off Box 1	Lock off Box 2	Lock off Box 3	REMARK
F-404	SCADA ROOM	64X9	✓	48 48 48 46 50 48 48 50 46		Auto	Auto		
F-405	SUB-A (VSD)	58X10	✓	48 48 46 46 46 46 48 46 48 48 48		Auto	Auto	Auto	
F-413	SUB-A (22kv)	61.5X3	✓	46 46 46		Auto	Auto		
F-414	SUB-B	64.5X2	✓	50 50		Auto	Auto		
F-415	SUB-A (MCC)	57X6	✓	44 44 44 44 44 44		Auto	Auto	Auto	
F-416	SUB-A (CABLE)	52X12	✓	46 48 48 48 48 46 50 48 48 48 48 48		Auto	Auto	Auto	
F-417	115 kV	219X2	-						

MONTHLY FM-200 SKID INSPECTION SHEET

Created

Approved 12/12/2023

Date 16/11/2023

Area LLK

SCBANO	LOCATION	CYLINDER SIZE(Kg.)	VISUAL Check	PRESSURE GUAGE Master Tank	PRESSURE GUAGE Standby Tank	Lock off Box 1	Lock off Box 2	Lock off Box 3	REMARK
F-404	SCADA ROOM	64X9	✓	48 48 48 46 50 48 48 50 46		Auto	Auto		แรงดันอยู่ในช่วงสีเขียว
F-405	SUB-A (VSD)	58X10	✓	48 48 46 46 46 46 48 46 48 48		Auto	Auto	Auto	แรงดันอยู่ในช่วงสีเขียว
F-413	SUB-A (22kv)	61.5X3	✓	46 46 46		Auto	Auto		แรงดันอยู่ในช่วงสีเขียว
F-414	SUB-B	64.5X2	✓	50 50		Auto	Auto		แรงดันอยู่ในช่วงสีเขียว
F-415	SUB-A (MCC)	57X6	✓	44 44 44 44 44 44		Auto	Auto	Auto	แรงดันอยู่ในช่วงสีเขียว
F-416	SUB-A (CABLE)	52X12	✓	46 48 48 48 48 46 50 48 48 48 48 48		Auto	Auto	Auto	แรงดันอยู่ในช่วงสีเขียว
F-417	115 kV	219X2	✓	406 406		Auto	Auto		แรงดันอยู่ในช่วงสีเขียว

MONTHLY FM-200 SKID INSPECTION SHEET

Created

Approved 18/01/2024

Date 21/12/2023

Area LLK

SCBANO	LOCATION	CYLINDER SIZE(Kg.)	VISUAL Check	PRESSURE GUAGE Master Tank	PRESSURE GUAGE Standby Tank	Lock off Box 1	Lock off Box 2	Lock off Box 3	REMARK
F-404	SCADA ROOM	64X9	✓	48 48 48 46 50 48 48 50 46		Auto	Auto		แรงดันอยู่ในช่วงสีเขียว
F-405	SUB-A (VSD)	58X10	✓	48 48 46 46 46 46 48 46 48 48		Auto	Auto	Auto	แรงดันอยู่ในช่วงสีเขียว
F-413	SUB-A (22kv)	61.5X3	✓	46 46 46		Auto	Auto		แรงดันอยู่ในช่วงสีเขียว
F-414	SUB-B	64.5X2	✓	48 48		Auto	Auto		แรงดันอยู่ในช่วงสีเขียว
F-415	SUB-A (MCC)	57X6	✓	46 46 46 48 48 46		Auto	Auto	Auto	แรงดันอยู่ในช่วงสีเขียว
F-416	SUB-A (CABLE)	52X12	✓	46 48 48 48 48 46 50 48 48 48 48 48		Auto	Auto		แรงดันอยู่ในช่วงสีเขียว
F-417	115kV	219X2	✓	406 406		Auto	Auto		แรงดันอยู่ในช่วงสีเขียว

MONTHLY FIRE EXTINGUISHER INSPECTION SHEET

Created Approved

Date 06/07/2023 Area LLK

No	LOCATION	SEAL	WEIGHT	PRESSURE GAUGE	NOZZLE HOSE	CAKING	REMARK
40-50 Kg-01	ข้าง P-403 C	✓		✓	✓	✓	
40-50 Kg-02	หน้า P-415 JETA-1	✓		✓	✓	✓	
40-50 Kg-03	ข้าง P-404 C	✓		✓	✓	✓	
40-50 Kg-04	หน้า RACK 4	✓		✓	✓	✓	
40-AFFF-01	OIL SPILL TRAILER	✓	-	✓	✓	✓	
40-AFFF-02	OIL SPILL TRAILER	✓	-	✓	✓	✓	
40-AFFF-03	OIL SPILL TRAILER	✓	-	✓	✓	✓	
40-AFFF-04	OIL SPILL TRAILER	✓	-	✓	✓	✓	
40-AFFF-05	OIL SPILL TRAILER	✓	-	✓	✓	✓	
40-AFFF-06	OIL SPILL TRAILER	✓	-	✓	✓	✓	
40-CO-01	FIRE EXIT FL.1(B)	✓	12	✓	✓	-	
40-CO-02	INSTRUMENT ROOM	✓	12	✓	✓	-	
40-CO-03	INSTRUMENT ROOM	✓	12	✓	✓	-	
40-CO-04	FIRE HOSE REEL CABINET NO.2	✓	12	✓	✓	-	
40-CO-05	FRONT OF CCTV ROOM	✓	12	✓	✓	-	
40-CO-06	PUBLIC RELATIONS	✓	12	✓	✓	-	
40-CO-07	CONTROL ROOM	✓	12	✓	✓	-	
40-CO-08	CONTROL ROOM	✓	12	✓	✓	-	
40-CO-09	FIRE HOSE REEL CABINET NO.1	✓	12	✓	✓	-	
40-CO-10	FIRE HOSE REEL CABINET NO.3	✓	12	✓	✓	-	
40-CO-11	PANTRY FL.2	✓	12	✓	✓	-	
40-CO-12	FIRE HOSE REEL CABINET NO.4	✓	12	✓	✓	-	

No	LOCATION	SEAL	WEIGHT	PRESSURE GAUGE	NOZZLE HOSE	CAKING	REMARK
40-CO-13	FIRE HOSE REEL CABINET NO.5	✓	12	✓	✓	-	
40-CO-14	PANTRYFL.3	✓	12	✓	✓	-	
40-CO-15	NEAR PLANING ROOM FL. 3	✓	12	✓	✓	-	
40-CO-16	FIRE HOSE REEL CABINET NO.6	✓	12	✓	✓	-	
40-CO-17	BUILDIND 2 FL.1	✓	12	✓	✓	-	
40-CO-18	CANTEEN	✓	12	✓	✓	-	
40-CO-19	BUILDIND 2 FL.2	✓	12	✓	✓	-	
40-CO-20	BUILDIND 2 FL.3	✓	12	✓	✓	-	
40-CO-21	LAB ROOM	✓	12	✓	✓	-	
40-CO-22	LAB ROOM	✓	12	✓	✓	-	
40-CO-23	WORK SHOP	✓	12	✓	✓	-	
40-CO-24	WORK SHOP	✓	12	✓	✓	-	
40-CO-25	WORK SHOP	✓	12	✓	✓	-	
40-CO-26	TOOL ROOM	✓	12	✓	✓	-	
40-CO-27	TOOL ROOM	✓	12	✓	✓	-	
40-CO-28	WAREHOUSE	✓	12	✓	✓	-	
40-CO-29	WAREHOUSE	✓	12	✓	✓	-	
40-CO-30	WAREHOUSE	✓	12	✓	✓	-	
40-CO-31	SUB-B	✓	12	✓	✓	-	
40-CO-32	SUB-B	✓	12	✓	✓	-	
40-CO-33	SUB-A 22KV	✓	12	✓	✓	-	
40-CO-34	SUB-A 22KV	✓	12	✓	✓	-	
40-CO-35	SUB-A MCC	✓	12	✓	✓	-	
40-CO-36	SUB-A MCC	✓	12	✓	✓	-	
40-CO-37	SUB-A VSD	✓	12	✓	✓	-	
40-CO-38	SUB-A VSD	✓	12	✓	✓	-	
40-CO-39	VCB	✓	12	✓	✓	-	
40-CO-40	VCB	✓	12	✓	✓	-	
40-CO-41	ร้านอาหารศาลาแดง	✓	12	✓	✓	-	
40-CO-42	BUILDING 7	✓	12	✓	✓	-	
40-CO-43	BUILDING 7	✓	12	✓	✓	-	

No	LOCATION	SEAL	WEIGHT	PRESSURE GAUGE	NOZZLE HOSE	CAKING	REMARK
40-DC-01	METERING SKID.401	✓	-	✓	✓	✓	
40-DC-02	MANIFOILD	✓	-	✓	✓	✓	
40-DC-03	P-420	✓	-	✓	✓	✓	
40-DC-04	P-409A	✓	-	✓	✓	✓	
40-DC-05	P-409A	✓	-	✓	✓	✓	
40-DC-06	P-404 ABC	✓	-	✓	✓	✓	
40-DC-07	P-404 ABC	✓	-	✓	✓	✓	
40-DC-08	P-414	✓	-	✓	✓	✓	
40-DC-09	JETA-1 CLAY FILTER	✓	-	✓	✓	✓	
40-DC-10	P-401ABC	✓	-	✓	✓	✓	
40-DC-11	P-415	✓	-	✓	✓	✓	
40-DC-12	P-407	✓	-	✓	✓	✓	
40-DC-13	P-405B	✓	-	✓	✓	✓	
40-DC-14	P-402ABC	✓	-	✓	✓	✓	
40-DC-15	P-402ABC	✓	-	✓	✓	✓	
40-DC-16	P-403AB	✓	-	✓	✓	✓	
40-DC-17	P-40101BC	✓	-	✓	✓	✓	
40-DC-18	P-40101BC	✓	-	✓	✓	✓	
40-DC-19	P-40101BC	✓	-	✓	✓	✓	
40-DC-20	P-40101BC	✓	-	✓	✓	✓	
40-DC-21	TRANSFORMER SUB-A	✓	-	✓	✓	✓	
40-DC-22	TRANSFORMER SUB-A	✓	-	✓	✓	✓	
40-DC-23	TRANSFORMER SUB-A	✓	-	✓	✓	✓	
40-DC-24	GENERATOR HOUSE	✓	-	✓	✓	✓	
40-DC-25	P-410ABC	✓	-	✓	✓	✓	
40-DC-26	P-410ABC	✓	-	✓	✓	✓	
40-DC-27	FIRE PUMP	✓	-	✓	✓	✓	
40-DC-28	PIG TRAP	✓	-	✓	✓	✓	
40-DC-29	VCB ROOM	✓	-	✓	✓	✓	
40-DC-30	VCB FL.1	✓	-	✓	✓	✓	
40-DC-31	VCB FL.2	✓	-	✓	✓	✓	
40-DC-32	ADDITIVE AREA	✓	-	✓	✓	✓	
40-DC-33	ADDITIVE AREA	✓	-	✓	✓	✓	
40-DC-34	RACK NO.1	✓	-	✓	✓	✓	

No	LOCATION	SEAL	WEIGHT	PRESSURE GAUGE	NOZZLE HOSE	CAKING	REMARK
40-DC-35	RACK NO.1	✓	-	✓	✓	✓	
40-DC-36	RACK NO.2	✓	-	✓	✓	✓	
40-DC-37	RACK NO.2	✓	-	✓	✓	✓	
40-DC-38	RACK NO.3	✓	-	✓	✓	✓	
40-DC-39	RACK NO.3	✓	-	✓	✓	✓	
40-DC-40	RACK NO.4	✓	-	✓	✓	✓	
40-DC-41	RACK NO.4	✓	-	✓	✓	✓	
40-DC-42	B-100 LOAD PUMP STATION	✓	-	✓	✓	✓	
40-DC-43	B-100 UNLOAD PUMP STATION	✓	-	✓	✓	✓	
40-DC-44	E-100 LOAD PUMP STATION	✓	-	✓	✓	✓	
40-DC-45	E-100 UNLOAD PUMP STATION	✓	-	✓	✓	✓	
40-DC-46	GATE NO.3	✓	-	✓	✓	✓	
40-DC-47	GATE NO.4	✓	-	✓	✓	✓	
40-DC-48	GATE NO.1	✓	-	✓	✓	✓	
40-DC-49	GATE NO.7	✓	-	✓	✓	✓	
40-DC-50	LAB . OUT SIDE	✓	-	✓	✓	✓	
40-DC-51	LAB . OUT SIDE	✓	-	✓	✓	✓	
40-DC-52	WORK SHOP	✓	-	✓	✓	✓	
40-DC-53	WORK SHOP	✓	-	✓	✓	✓	
40-DC-54	WORK SHOP	✓	-	✓	✓	✓	
40-DC-55	WARE HOUSE	✓	-	✓	✓	✓	
40-DC-56	WARE HOUSE	✓	-	✓	✓	✓	
40-DC-57	WARE HOUSE	✓	-	✓	✓	✓	
40-DC-58	VACUUM TRUCK	✓	-	✓	✓	✓	
40-DC-59	VACUUM TRUCK	✓	-	✓	✓	✓	
40-DC-60	FIRE TRUCK	✓	-	✓	✓	✓	
40-DC-61	FIRE TRUCK	✓	-	✓	✓	✓	
40-DC-62	FIRE TRUCK	✓	-	✓	✓	✓	
40-DC-63	OIL SPILL TRAILER	✓	-	✓	✓	✓	
40-DC-64	OIL SPILL TRAILER	✓	-	✓	✓	✓	

No	LOCATION	SEAL	WEIGHT	PRESSURE GAUGE	NOZZLE HOSE	CAKING	REMARK
40-DC-65	TRANSFORMER SUB-B	✓	-	✓	✓	✓	
40-DC-66	GUARD HOUSE GATE.2	✓	-	✓	✓	✓	
40-DC-67	P- BACK LOAD TO T-401B	✓	-	✓	✓	✓	
40-DC-68	P- BACK LOAD TO T-401D	✓	-	✓	✓	✓	
40-DC-69	WASTE WATER TREATMENT	✓	-	✓	✓	✓	
40-DC-70	VRU SKID.	✓	-	✓	✓	✓	
40-DC-71	B-100 PUMP STATION	✓	-	✓	✓	✓	

MONTHLY FIRE EXTINGUISHER INSPECTION SHEET

Created Approved

Date 08/08/2023 Area LLK

No	LOCATION	SEAL	WEIGHT	PRESSURE GAUGE	NOZZLE HOSE	CAKING	REMARK
40-50 Kg-01	ข้าง P-403 C	✓		✓	✓	✓	
40-50 Kg-02	หน้า P-415 JETA-1	✓		✓	✓	✓	
40-50 Kg-03	ข้าง P-404 C	✓		✓	✓	✓	
40-50 Kg-04	หน้า RACK 4	✓		✓	✓	✓	
40-AFFF-01	OIL SPILL TRAILER	✓	-	✓	✓	✓	
40-AFFF-02	OIL SPILL TRAILER	✓	-	✓	✓	✓	
40-AFFF-03	OIL SPILL TRAILER	✓	-	✓	✓	✓	
40-AFFF-04	OIL SPILL TRAILER	✓	-	✓	✓	✓	
40-AFFF-05	OIL SPILL TRAILER	✓	-	✓	✓	✓	
40-AFFF-06	OIL SPILL TRAILER	✓	-	✓	✓	✓	
40-CO-01	FIRE EXIT FL.1(B)	✓	12	✓	✓	-	
40-CO-02	INSTRUMENT ROOM	✓	12	✓	✓	-	
40-CO-03	INSTRUMENT ROOM	✓	12	✓	✓	-	
40-CO-04	FIRE HOSE REEL CABINET NO.2	✓	12	✓	✓	-	
40-CO-05	FRONT OF CCTV ROOM	✓	12	✓	✓	-	
40-CO-06	PUBLIC RELATIONS	✓	12	✓	✓	-	
40-CO-07	CONTROL ROOM	✓	12	✓	✓	-	
40-CO-08	CONTROL ROOM	✓	12	✓	✓	-	
40-CO-09	FIRE HOSE REEL CABINET NO.1	✓	12	✓	✓	-	
40-CO-10	FIRE HOSE REEL CABINET NO.3	✓	12	✓	✓	-	
40-CO-11	PANTRY FL.2	✓	12	✓	✓	-	
40-CO-12	FIRE HOSE REEL CABINET NO.4	✓	12	✓	✓	-	

No	LOCATION	SEAL	WEIGHT	PRESSURE GAUGE	NOZZLE HOSE	CAKING	REMARK
40-CO-13	FIRE HOSE REEL CABINET NO.5	✓	12	✓	✓	-	
40-CO-14	PANTRYFL.3	✓	12	✓	✓	-	
40-CO-15	NEAR PLANING ROOM FL. 3	✓	12	✓	✓	-	
40-CO-16	FIRE HOSE REEL CABINET NO.6	✓	12	✓	✓	-	
40-CO-17	BUILDIND 2 FL.1	✓	12	✓	✓	-	
40-CO-18	CANTEEN	✓	12	✓	✓	-	
40-CO-19	BUILDIND 2 FL.2	✓	12	✓	✓	-	
40-CO-20	BUILDIND 2 FL.3	✓	12	✓	✓	-	
40-CO-21	LAB ROOM	✓	12	✓	✓	-	
40-CO-22	LAB ROOM	✓	12	✓	✓	-	
40-CO-23	WORK SHOP	✓	12	✓	✓	-	
40-CO-24	WORK SHOP	✓	12	✓	✓	-	
40-CO-25	WORK SHOP	✓	12	✓	✓	-	
40-CO-26	TOOL ROOM	✓	12	✓	✓	-	
40-CO-27	TOOL ROOM	✓	12	✓	✓	-	
40-CO-28	WAREHOUSE	✓	12	✓	✓	-	
40-CO-29	WAREHOUSE	✓	12	✓	✓	-	
40-CO-30	WAREHOUSE	✓	12	✓	✓	-	
40-CO-31	SUB-B	✓	12	✓	✓	-	
40-CO-32	SUB-B	✓	12	✓	✓	-	
40-CO-33	SUB-A 22KV	✓	12	✓	✓	-	
40-CO-34	SUB-A 22KV	✓	12	✓	✓	-	
40-CO-35	SUB-A MCC	✓	12	✓	✓	-	
40-CO-36	SUB-A MCC	✓	12	✓	✓	-	
40-CO-37	SUB-A VSD	✓	12	✓	✓	-	
40-CO-38	SUB-A VSD	✓	12	✓	✓	-	
40-CO-39	VCB	✓	12	✓	✓	-	
40-CO-40	VCB	✓	12	✓	✓	-	
40-CO-41	ร้านอาหารศาลาแดง	✓	12	✓	✓	-	
40-CO-42	BUILDING 7	✓	12	✓	✓	-	
40-CO-43	BUILDING 7	✓	12	✓	✓	-	

No	LOCATION	SEAL	WEIGHT	PRESSURE GAUGE	NOZZLE HOSE	CAKING	REMARK
40-DC-01	METERING SKID.401	✓	-	✓	✓	✓	
40-DC-02	MANIFOILD	✓	-	✓	✓	✓	
40-DC-03	P-420	✓	-	✓	✓	✓	
40-DC-04	P-409A	✓	-	✓	✓	✓	
40-DC-05	P-409A	✓	-	✓	✓	✓	
40-DC-06	P-404 ABC	✓	-	✓	✓	✓	
40-DC-07	P-404 ABC	✓	-	✓	✓	✓	
40-DC-08	P-414	✓	-	✓	✓	✓	
40-DC-09	JETA-1 CLAY FILTER	✓	-	✓	✓	✓	
40-DC-10	P-401ABC	✓	-	✓	✓	✓	
40-DC-11	P-415	✓	-	✓	✓	✓	
40-DC-12	P-407	✓	-	✓	✓	✓	
40-DC-13	P-405B	✓	-	✓	✓	✓	
40-DC-14	P-402ABC	✓	-	✓	✓	✓	
40-DC-15	P-402ABC	✓	-	✓	✓	✓	
40-DC-16	P-403AB	✓	-	✓	✓	✓	
40-DC-17	P-40101BC	✓	-	✓	✓	✓	
40-DC-18	P-40101BC	✓	-	✓	✓	✓	
40-DC-19	P-40101BC	✓	-	✓	✓	✓	
40-DC-20	P-40101BC	✓	-	✓	✓	✓	
40-DC-21	TRANSFORMER SUB-A	✓	-	✓	✓	✓	
40-DC-22	TRANSFORMER SUB-A	✓	-	✓	✓	✓	
40-DC-23	TRANSFORMER SUB-A	✓	-	✓	✓	✓	
40-DC-24	GENERATOR HOUSE	✓	-	✓	✓	✓	
40-DC-25	P-410ABC	✓	-	✓	✓	✓	
40-DC-26	P-410ABC	✓	-	✓	✓	✓	
40-DC-27	FIRE PUMP	✓	-	✓	✓	✓	
40-DC-28	PIG TRAP	✓	-	✓	✓	✓	
40-DC-29	VCB ROOM	✓	-	✓	✓	✓	
40-DC-30	VCB FL.1	✓	-	✓	✓	✓	
40-DC-31	VCB FL.2	✓	-	✓	✓	✓	
40-DC-32	ADDITIVE AREA	✓	-	✓	✓	✓	
40-DC-33	ADDITIVE AREA	✓	-	✓	✓	✓	
40-DC-34	RACK NO.1	✓	-	✓	✓	✓	

No	LOCATION	SEAL	WEIGHT	PRESSURE GAUGE	NOZZLE HOSE	CAKING	REMARK
40-DC-35	RACK NO.1	✓	-	✓	✓	✓	
40-DC-36	RACK NO.2	✓	-	✓	✓	✓	
40-DC-37	RACK NO.2	✓	-	✓	✓	✓	
40-DC-38	RACK NO.3	✓	-	✓	✓	✓	
40-DC-39	RACK NO.3	✓	-	✓	✓	✓	
40-DC-40	RACK NO.4	✓	-	✓	✓	✓	
40-DC-41	RACK NO.4	✓	-	✓	✓	✓	
40-DC-42	B-100 LOAD PUMP STATION	✓	-	✓	✓	✓	
40-DC-43	B-100 UNLOAD PUMP STATION	✓	-	✓	✓	✓	
40-DC-44	E-100 LOAD PUMP STATION	✓	-	✓	✓	✓	
40-DC-45	E-100 UNLOAD PUMP STATION	✓	-	✓	✓	✓	
40-DC-46	GATE NO.3	✓	-	✓	✓	✓	
40-DC-47	GATE NO.4	✓	-	✓	✓	✓	
40-DC-48	GATE NO.1	✓	-	✓	✓	✓	
40-DC-49	GATE NO.7	✓	-	✓	✓	✓	
40-DC-50	LAB . OUT SIDE	✓	-	✓	✓	✓	
40-DC-51	LAB . OUT SIDE	✓	-	✓	✓	✓	
40-DC-52	WORK SHOP	✓	-	✓	✓	✓	
40-DC-53	WORK SHOP	✓	-	✓	✓	✓	
40-DC-54	WORK SHOP	✓	-	✓	✓	✓	
40-DC-55	WARE HOUSE	✓	-	✓	✓	✓	
40-DC-56	WARE HOUSE	✓	-	✓	✓	✓	
40-DC-57	WARE HOUSE	✓	-	✓	✓	✓	
40-DC-58	VACUUM TRUCK	✓	-	✓	✓	✓	
40-DC-59	VACUUM TRUCK	✓	-	✓	✓	✓	
40-DC-60	FIRE TRUCK	✓	-	✓	✓	✓	
40-DC-61	FIRE TRUCK	✓	-	✓	✓	✓	
40-DC-62	FIRE TRUCK	✓	-	✓	✓	✓	
40-DC-63	OIL SPILL TRAILER	✓	-	✓	✓	✓	
40-DC-64	OIL SPILL TRAILER	✓	-	✓	✓	✓	

No	LOCATION	SEAL	WEIGHT	PRESSURE GAUGE	NOZZLE HOSE	CAKING	REMARK
40-DC-65	TRANSFORMER SUB-B	✓	-	✓	✓	✓	
40-DC-66	GUARD HOUSE GATE.2	✓	-	✓	✓	✓	
40-DC-67	P- BACK LOAD TO T-401B	✓	-	✓	✓	✓	
40-DC-68	P- BACK LOAD TO T-401D	✓	-	✓	✓	✓	
40-DC-69	WASTE WATER TREATMENT	✓	-	✓	✓	✓	
40-DC-70	VRU SKID.	✓	-	✓	✓	✓	
40-DC-71	B-100 PUMP STATION	✓	-	✓	✓	✓	

MONTHLY FIRE EXTINGUISHER INSPECTION SHEET

Created Approved

Date 06/09/2023 Area LLK

No	LOCATION	SEAL	WEIGHT	PRESSURE GAUGE	NOZZLE HOSE	CAKING	REMARK
40-50 Kg-01	ข้าง P-403 C	✓		✓	✓	✓	
40-50 Kg-02	หน้า P-415 JETA-1	✓		✓	✓	✓	
40-50 Kg-03	ข้าง P-404 C	✓		✓	✓	✓	
40-50 Kg-04	หน้า RACK 4	✓		✓	✓	✓	
40-AFFF-01	OIL SPILL TRAILER	✓	-	✓	✓	✓	
40-AFFF-02	OIL SPILL TRAILER	✓	-	✓	✓	✓	
40-AFFF-03	OIL SPILL TRAILER	✓	-	✓	✓	✓	
40-AFFF-04	OIL SPILL TRAILER	✓	-	✓	✓	✓	
40-AFFF-05	OIL SPILL TRAILER	✓	-	✓	✓	✓	
40-AFFF-06	OIL SPILL TRAILER	✓	-	✓	✓	✓	
40-CO-01	FIRE EXIT FL.1(B)	✓	12	✓	✓	-	
40-CO-02	INSTRUMENT ROOM	✓	12	✓	✓	-	
40-CO-03	INSTRUMENT ROOM	✓	12	✓	✓	-	
40-CO-04	FIRE HOSE REEL CABINET NO.2	✓	12	✓	✓	-	
40-CO-05	FRONT OF CCTV ROOM	✓	12	✓	✓	-	
40-CO-06	PUBLIC RELATIONS	✓	12	✓	✓	-	
40-CO-07	CONTROL ROOM	✓	12	✓	✓	-	
40-CO-08	CONTROL ROOM	✓	12	✓	✓	-	
40-CO-09	FIRE HOSE REEL CABINET NO.1	✓	12	✓	✓	-	
40-CO-10	FIRE HOSE REEL CABINET NO.3	✓	12	✓	✓	-	
40-CO-11	PANTRY FL.2	✓	12	✓	✓	-	
40-CO-12	FIRE HOSE REEL CABINET NO.4	✓	12	✓	✓	-	

No	LOCATION	SEAL	WEIGHT	PRESSURE GAUGE	NOZZLE HOSE	CAKING	REMARK
40-CO-13	FIRE HOSE REEL CABINET NO.5	✓	12	✓	✓	-	
40-CO-14	PANTRYFL.3	✓	12	✓	✓	-	
40-CO-15	NEAR PLANING ROOM FL. 3	✓	12	✓	✓	-	
40-CO-16	FIRE HOSE REEL CABINET NO.6	✓	12	✓	✓	-	
40-CO-17	BUILDIND 2 FL.1	✓	12	✓	✓	-	
40-CO-18	CANTEEN	✓	12	✓	✓	-	
40-CO-19	BUILDIND 2 FL.2	✓	12	✓	✓	-	
40-CO-20	BUILDIND 2 FL.3	✓	12	✓	✓	-	
40-CO-21	LAB ROOM	✓	12	✓	✓	-	
40-CO-22	LAB ROOM	✓	12	✓	✓	-	
40-CO-23	WORK SHOP	✓	12	✓	✓	-	
40-CO-24	WORK SHOP	✓	12	✓	✓	-	
40-CO-25	WORK SHOP	✓	12	✓	✓	-	
40-CO-26	TOOL ROOM	✓	12	✓	✓	-	
40-CO-27	TOOL ROOM	✓	12	✓	✓	-	
40-CO-28	WAREHOUSE	✓	12	✓	✓	-	
40-CO-29	WAREHOUSE	✓	12	✓	✓	-	
40-CO-30	WAREHOUSE	✓	12	✓	✓	-	
40-CO-31	SUB-B	✓	12	✓	✓	-	
40-CO-32	SUB-B	✓	12	✓	✓	-	
40-CO-33	SUB-A 22KV	✓	12	✓	✓	-	
40-CO-34	SUB-A 22KV	✓	12	✓	✓	-	
40-CO-35	SUB-A MCC	✓	12	✓	✓	-	
40-CO-36	SUB-A MCC	✓	12	✓	✓	-	
40-CO-37	SUB-A VSD	✓	12	✓	✓	-	
40-CO-38	SUB-A VSD	✓	12	✓	✓	-	
40-CO-39	VCB	✓	12	✓	✓	-	
40-CO-40	VCB	✓	12	✓	✓	-	
40-CO-41	ร้านอาหารศาลาแดง	✓	12	✓	✓	-	
40-CO-42	BUILDING 7	✓	12	✓	✓	-	
40-CO-43	BUILDING 7	✓	12	✓	✓	-	

No	LOCATION	SEAL	WEIGHT	PRESSURE GAUGE	NOZZLE HOSE	CAKING	REMARK
40-DC-01	METERING SKID.401	✓	-	✓	✓	✓	
40-DC-02	MANIFOILD	✓	-	✓	✓	✓	
40-DC-03	P-420	✓	-	✓	✓	✓	
40-DC-04	P-409A	✓	-	✓	✓	✓	
40-DC-05	P-409A	✓	-	✓	✓	✓	
40-DC-06	P-404 ABC	✓	-	✓	✓	✓	
40-DC-07	P-404 ABC	✓	-	✓	✓	✓	
40-DC-08	P-414	✓	-	✓	✓	✓	
40-DC-09	JETA-1 CLAY FILTER	✓	-	✓	✓	✓	
40-DC-10	P-401ABC	✓	-	✓	✓	✓	
40-DC-11	P-415	✓	-	✓	✓	✓	
40-DC-12	P-407	✓	-	✓	✓	✓	
40-DC-13	P-405B	✓	-	✓	✓	✓	
40-DC-14	P-402ABC	✓	-	✓	✓	✓	
40-DC-15	P-402ABC	✓	-	✓	✓	✓	
40-DC-16	P-403AB	✓	-	✓	✓	✓	
40-DC-17	P-40101BC	✓	-	✓	✓	✓	
40-DC-18	P-40101BC	✓	-	✓	✓	✓	
40-DC-19	P-40101BC	✓	-	✓	✓	✓	
40-DC-20	P-40101BC	✓	-	✓	✓	✓	
40-DC-21	TRANSFORMER SUB-A	✓	-	✓	✓	✓	
40-DC-22	TRANSFORMER SUB-A	✓	-	✓	✓	✓	
40-DC-23	TRANSFORMER SUB-A	✓	-	✓	✓	✓	
40-DC-24	GENERATOR HOUSE	✓	-	✓	✓	✓	
40-DC-25	P-410ABC	✓	-	✓	✓	✓	
40-DC-26	P-410ABC	✓	-	✓	✓	✓	
40-DC-27	FIRE PUMP	✓	-	✓	✓	✓	
40-DC-28	PIG TRAP	✓	-	✓	✓	✓	
40-DC-29	VCB ROOM	✓	-	✓	✓	✓	
40-DC-30	VCB FL.1	✓	-	✓	✓	✓	
40-DC-31	VCB FL.2	✓	-	✓	✓	✓	
40-DC-32	ADDITIVE AREA	✓	-	✓	✓	✓	
40-DC-33	ADDITIVE AREA	✓	-	✓	✓	✓	
40-DC-34	RACK NO.1	✓	-	✓	✓	✓	

No	LOCATION	SEAL	WEIGHT	PRESSURE GAUGE	NOZZLE HOSE	CAKING	REMARK
40-DC-35	RACK NO.1	✓	-	✓	✓	✓	
40-DC-36	RACK NO.2	✓	-	✓	✓	✓	
40-DC-37	RACK NO.2	✓	-	✓	✓	✓	
40-DC-38	RACK NO.3	✓	-	✓	✓	✓	
40-DC-39	RACK NO.3	✓	-	✓	✓	✓	
40-DC-40	RACK NO.4	✓	-	✓	✓	✓	
40-DC-41	RACK NO.4	✓	-	✓	✓	✓	
40-DC-42	B-100 LOAD PUMP STATION	✓	-	✓	✓	✓	
40-DC-43	B-100 UNLOAD PUMP STATION	✓	-	✓	✓	✓	
40-DC-44	E-100 LOAD PUMP STATION	✓	-	✓	✓	✓	
40-DC-45	E-100 UNLOAD PUMP STATION	✓	-	✓	✓	✓	
40-DC-46	GATE NO.3	✓	-	✓	✓	✓	
40-DC-47	GATE NO.4	✓	-	✓	✓	✓	
40-DC-48	GATE NO.1	✓	-	✓	✓	✓	
40-DC-49	GATE NO.7	✓	-	✓	✓	✓	
40-DC-50	LAB . OUT SIDE	✓	-	✓	✓	✓	
40-DC-51	LAB . OUT SIDE	✓	-	✓	✓	✓	
40-DC-52	WORK SHOP	✓	-	✓	✓	✓	
40-DC-53	WORK SHOP	✓	-	✓	✓	✓	
40-DC-54	WORK SHOP	✓	-	✓	✓	✓	
40-DC-55	WARE HOUSE	✓	-	✓	✓	✓	
40-DC-56	WARE HOUSE	✓	-	✓	✓	✓	
40-DC-57	WARE HOUSE	✓	-	✓	✓	✓	
40-DC-58	VACUUM TRUCK	✓	-	✓	✓	✓	
40-DC-59	VACUUM TRUCK	✓	-	✓	✓	✓	
40-DC-60	FIRE TRUCK	✓	-	✓	✓	✓	
40-DC-61	FIRE TRUCK	✓	-	✓	✓	✓	
40-DC-62	FIRE TRUCK	✓	-	✓	✓	✓	
40-DC-63	OIL SPILL TRAILER	✓	-	✓	✓	✓	
40-DC-64	OIL SPILL TRAILER	✓	-	✓	✓	✓	

No	LOCATION	SEAL	WEIGHT	PRESSURE GAUGE	NOZZLE HOSE	CAKING	REMARK
40-DC-65	TRANSFORMER SUB-B	✓	-	✓	✓	✓	
40-DC-66	GUARD HOUSE GATE.2	✓	-	✓	✓	✓	
40-DC-67	P- BACK LOAD TO T-401B	✓	-	✓	✓	✓	
40-DC-68	P- BACK LOAD TO T-401D	✓	-	✓	✓	✓	
40-DC-69	WASTE WATER TREATMENT	✓	-	✓	✓	✓	
40-DC-70	VRU SKID.	✓	-	✓	✓	✓	
40-DC-71	B-100 PUMP STATION	✓	-	✓	✓	✓	

MONTHLY FIRE EXTINGUISHER INSPECTION SHEET

Created Approved Area

Date 05/10/2023 LLK

No	LOCATION	SEAL	WEIGHT	PRESSURE GAUGE	NOZZLE HOSE	CAKING	REMARK
40-50 Kg-01	ข้าง P-403 C	✓		✓	✓	✓	
40-50 Kg-02	หน้า P-415 JETA-1	✓		✓	✓	✓	
40-50 Kg-03	ข้าง P-404 C	✓		✓	✓	✓	
40-50 Kg-04	หน้า RACK 4	✓		✓	✓	✓	
40-AFFF-01	OIL SPILL TRAILER	✓	-	✓	✓	✓	
40-AFFF-02	OIL SPILL TRAILER	✓	-	✓	✓	✓	
40-AFFF-03	OIL SPILL TRAILER	✓	-	✓	✓	✓	
40-AFFF-04	OIL SPILL TRAILER	✓	-	✓	✓	✓	
40-AFFF-05	OIL SPILL TRAILER	✓	-	✓	✓	✓	
40-AFFF-06	OIL SPILL TRAILER	✓	-	✓	✓	✓	
40-CO-01	FIRE EXIT FL.1(B)	✓	12	✓	✓	-	
40-CO-02	INSTRUMENT ROOM	✓	12	✓	✓	-	
40-CO-03	INSTRUMENT ROOM	✓	12	✓	✓	-	
40-CO-04	FIRE HOSE REEL CABINET NO.2	✓	12	✓	✓	-	
40-CO-05	FRONT OF CCTV ROOM	✓	12	✓	✓	-	
40-CO-06	PUBLIC RELATIONS	✓	12	✓	✓	-	
40-CO-07	CONTROL ROOM	✓	12	✓	✓	-	
40-CO-08	CONTROL ROOM	✓	12	✓	✓	-	
40-CO-09	FIRE HOSE REEL CABINET NO.1	✓	12	✓	✓	-	
40-CO-10	FIRE HOSE REEL CABINET NO.3	✓	12	✓	✓	-	
40-CO-11	PANTRY FL.2	✓	12	✓	✓	-	
40-CO-12	FIRE HOSE REEL CABINET NO.4	✓	12	✓	✓	-	

No	LOCATION	SEAL	WEIGHT	PRESSURE GAUGE	NOZZLE HOSE	CAKING	REMARK
40-CO-13	FIRE HOSE REEL CABINET NO.5	✓	12	✓	✓	-	
40-CO-14	PANTRYFL.3	✓	12	✓	✓	-	
40-CO-15	NEAR PLANING ROOM FL. 3	✓	12	✓	✓	-	
40-CO-16	FIRE HOSE REEL CABINET NO.6	✓	12	✓	✓	-	
40-CO-17	BUILDIND 2 FL.1	✓	12	✓	✓	-	
40-CO-18	CANTEEN	✓	12	✓	✓	-	
40-CO-19	BUILDIND 2 FL.2	✓	12	✓	✓	-	
40-CO-20	BUILDIND 2 FL.3	✓	12	✓	✓	-	
40-CO-21	LAB ROOM	✓	12	✓	✓	-	
40-CO-22	LAB ROOM	✓	12	✓	✓	-	
40-CO-23	WORK SHOP	✓	12	✓	✓	-	
40-CO-24	WORK SHOP	✓	12	✓	✓	-	
40-CO-25	WORK SHOP	✓	12	✓	✓	-	
40-CO-26	TOOL ROOM	✓	12	✓	✓	-	
40-CO-27	TOOL ROOM	✓	12	✓	✓	-	
40-CO-28	WAREHOUSE	✓	12	✓	✓	-	
40-CO-29	WAREHOUSE	✓	12	✓	✓	-	
40-CO-30	WAREHOUSE	✓	12	✓	✓	-	
40-CO-31	SUB-B	✓	12	✓	✓	-	
40-CO-32	SUB-B	✓	12	✓	✓	-	
40-CO-33	SUB-A 22KV	✓	12	✓	✓	-	
40-CO-34	SUB-A 22KV	✓	12	✓	✓	-	
40-CO-35	SUB-A MCC	✓	12	✓	✓	-	
40-CO-36	SUB-A MCC	✓	12	✓	✓	-	
40-CO-37	SUB-A VSD	✓	12	✓	✓	-	
40-CO-38	SUB-A VSD	✓	12	✓	✓	-	
40-CO-39	VCB	✓	12	✓	✓	-	
40-CO-40	VCB	✓	12	✓	✓	-	
40-CO-41	ร้านอาหารศาลาแดง	✓	12	✓	✓	-	
40-CO-42	BUILDING 7	✓	12	✓	✓	-	
40-CO-43	BUILDING 7	✓	12	✓	✓	-	

No	LOCATION	SEAL	WEIGHT	PRESSURE GAUGE	NOZZLE HOSE	CAKING	REMARK
40-CO-44	115 kV 2nd FL	✓		-	-	-	
40-CO-45	115 kV 1st FL	✓		-	-	-	
40-DC-01	METERING SKID.401	✓	-	✓	✓	✓	
40-DC-02	MANIFOILD	✓	-	✓	✓	✓	
40-DC-03	P-420	✓	-	✓	✓	✓	
40-DC-04	P-409A	✓	-	✓	✓	✓	
40-DC-05	P-409A	✓	-	✓	✓	✓	
40-DC-06	P-404 ABC	✓	-	✓	✓	✓	
40-DC-07	P-404 ABC	✓	-	✓	✓	✓	
40-DC-08	P-414	✓	-	✓	✓	✓	
40-DC-09	JETA-1 CLAY FILTER	✓	-	✓	✓	✓	
40-DC-10	P-401ABC	✓	-	✓	✓	✓	
40-DC-11	P-415	✓	-	✓	✓	✓	
40-DC-12	P-407	✓	-	✓	✓	✓	
40-DC-13	P-405B	✓	-	✓	✓	✓	
40-DC-14	P-402ABC	✓	-	✓	✓	✓	
40-DC-15	P-402ABC	✓	-	✓	✓	✓	
40-DC-16	P-403AB	✓	-	✓	✓	✓	
40-DC-17	P-40101BC	✓	-	✓	✓	✓	
40-DC-18	P-40101BC	✓	-	✓	✓	✓	
40-DC-19	P-40101BC	✓	-	✓	✓	✓	
40-DC-20	P-40101BC	✓	-	✓	✓	✓	
40-DC-21	TRANSFORMER SUB-A	✓	-	✓	✓	✓	
40-DC-22	TRANSFORMER SUB-A	✓	-	✓	✓	✓	
40-DC-23	TRANSFORMER SUB-A	✓	-	✓	✓	✓	
40-DC-24	GENERATOR HOUSE	✓	-	✓	✓	✓	
40-DC-25	P-410ABC	✓	-	✓	✓	✓	
40-DC-26	P-410ABC	✓	-	✓	✓	✓	
40-DC-27	FIRE PUMP	✓	-	✓	✓	✓	
40-DC-28	PIG TRAP	✓	-	✓	✓	✓	
40-DC-29	VCB ROOM	✓	-	✓	✓	✓	
40-DC-30	VCB FL.1	✓	-	✓	✓	✓	
40-DC-31	VCB FL.2	✓	-	✓	✓	✓	
40-DC-32	ADDITIVE AREA	✓	-	✓	✓	✓	

No	LOCATION	SEAL	WEIGHT	PRESSURE GAUGE	NOZZLE HOSE	CAKING	REMARK
40-DC-33	ADDITIVE AREA	✓	-	✓	✓	✓	
40-DC-34	RACK NO.1	✓	-	✓	✓	✓	
40-DC-35	RACK NO.1	✓	-	✓	✓	✓	
40-DC-36	RACK NO.2	✓	-	✓	✓	✓	
40-DC-37	RACK NO.2	✓	-	✓	✓	✓	
40-DC-38	RACK NO.3	✓	-	✓	✓	✓	
40-DC-39	RACK NO.3	✓	-	✓	✓	✓	
40-DC-40	RACK NO.4	✓	-	✓	✓	✓	
40-DC-41	RACK NO.4	✓	-	✓	✓	✓	
40-DC-42	B-100 LOAD PUMP STATION	✓	-	✓	✓	✓	
40-DC-43	B-100 UNLOAD PUMP STATION	✓	-	✓	✓	✓	
40-DC-44	E-100 LOAD PUMP STATION	✓	-	✓	✓	✓	
40-DC-45	E-100 UNLOAD PUMP STATION	✓	-	✓	✓	✓	
40-DC-46	GATE NO.3	✓	-	✓	✓	✓	
40-DC-47	GATE NO.4	✓	-	✓	✓	✓	
40-DC-48	GATE NO.1	✓	-	✓	✓	✓	
40-DC-49	GATE NO.7	✓	-	✓	✓	✓	
40-DC-50	LAB . OUT SIDE	✓	-	✓	✓	✓	
40-DC-51	LAB . OUT SIDE	✓	-	✓	✓	✓	
40-DC-52	WORK SHOP	✓	-	✓	✓	✓	
40-DC-53	WORK SHOP	✓	-	✓	✓	✓	
40-DC-54	WORK SHOP	✓	-	✓	✓	✓	
40-DC-55	WARE HOUSE	✓	-	✓	✓	✓	
40-DC-56	WARE HOUSE	✓	-	✓	✓	✓	
40-DC-57	WARE HOUSE	✓	-	✓	✓	✓	
40-DC-58	VACUUM TRUCK	✓	-	✓	✓	✓	
40-DC-59	VACUUM TRUCK	✓	-	✓	✓	✓	
40-DC-60	FIRE TRUCK	✓	-	✓	✓	✓	
40-DC-61	FIRE TRUCK	✓	-	✓	✓	✓	
40-DC-62	FIRE TRUCK	✓	-	✓	✓	✓	

No	LOCATION	SEAL	WEIGHT	PRESSURE GAUGE	NOZZLE HOSE	CAKING	REMARK
40-DC-63	OIL SPILL TRAILER	✓	-	✓	✓	✓	
40-DC-64	OIL SPILL TRAILER	✓	-	✓	✓	✓	
40-DC-65	TRANSFORMER SUB-B	✓	-	✓	✓	✓	
40-DC-66	GUARD HOUSE GATE.2	✓	-	✓	✓	✓	
40-DC-67	P- BACK LOAD TO T-401B	✓	-	✓	✓	✓	
40-DC-68	P- BACK LOAD TO T-401D	✓	-	✓	✓	✓	
40-DC-69	WASTE WATER TREATMENT	✓	-	✓	✓	✓	
40-DC-70	VRU SKID.	✓	-	✓	✓	✓	
40-DC-71	B-100 PUMP STATION	✓	-	✓	✓	✓	

MONTHLY FIRE EXTINGUISHER INSPECTION SHEET

Created Approved

Date 03/11/2023 Area LLK

No	LOCATION	SEAL	WEIGHT	PRESSURE GAUGE	NOZZLE HOSE	CAKING	REMARK
40-50 Kg-01	ข้าง P-403 C	✓		✓	✓	✓	
40-50 Kg-02	หน้า P-415 JETA-1	✓		✓	✓	✓	
40-50 Kg-03	ข้าง P-404 C	✓		✓	✓	✓	
40-50 Kg-04	หน้า RACK 4	✓		✓	✓	✓	
40-AFFF-01	OIL SPILL TRAILER	✓	-	✓	✓	✓	
40-AFFF-02	OIL SPILL TRAILER	✓	-	✓	✓	✓	
40-AFFF-03	OIL SPILL TRAILER	✓	-	✓	✓	✓	
40-AFFF-04	OIL SPILL TRAILER	✓	-	✓	✓	✓	
40-AFFF-05	OIL SPILL TRAILER	✓	-	✓	✓	✓	
40-AFFF-06	OIL SPILL TRAILER	✓	-	✓	✓	✓	
40-CO-01	FIRE EXIT FL.1(B)	✓	12	✓	✓	-	
40-CO-02	INSTRUMENT ROOM	✓	12	✓	✓	-	
40-CO-03	INSTRUMENT ROOM	✓	12	✓	✓	-	
40-CO-04	FIRE HOSE REEL CABINET NO.2	✓	12	✓	✓	-	
40-CO-05	FRONT OF CCTV ROOM	✓	12	✓	✓	-	
40-CO-06	PUBLIC RELATIONS	✓	12	✓	✓	-	
40-CO-07	CONTROL ROOM	✓	12	✓	✓	-	
40-CO-08	CONTROL ROOM	✓	12	✓	✓	-	
40-CO-09	FIRE HOSE REEL CABINET NO.1	✓	12	✓	✓	-	
40-CO-10	FIRE HOSE REEL CABINET NO.3	✓	12	✓	✓	-	
40-CO-11	PANTRY FL.2	✓	12	✓	✓	-	
40-CO-12	FIRE HOSE REEL CABINET NO.4	✓	12	✓	✓	-	

No	LOCATION	SEAL	WEIGHT	PRESSURE GAUGE	NOZZLE HOSE	CAKING	REMARK
40-CO-13	FIRE HOSE REEL CABINET NO.5	✓	12	✓	✓	-	
40-CO-14	PANTRYFL.3	✓	12	✓	✓	-	
40-CO-15	NEAR PLANING ROOM FL. 3	✓	12	✓	✓	-	
40-CO-16	FIRE HOSE REEL CABINET NO.6	✓	12	✓	✓	-	
40-CO-17	BUILDIND 2 FL.1	✓	12	✓	✓	-	
40-CO-18	CANTEEN	✓	12	✓	✓	-	
40-CO-19	BUILDIND 2 FL.2	✓	12	✓	✓	-	
40-CO-20	BUILDIND 2 FL.3	✓	12	✓	✓	-	
40-CO-21	LAB ROOM	✓	12	✓	✓	-	
40-CO-22	LAB ROOM	✓	12	✓	✓	-	
40-CO-23	WORK SHOP	✓	12	✓	✓	-	
40-CO-24	WORK SHOP	✓	12	✓	✓	-	
40-CO-25	WORK SHOP	✓	12	✓	✓	-	
40-CO-26	TOOL ROOM	✓	12	✓	✓	-	
40-CO-27	TOOL ROOM	✓	12	✓	✓	-	
40-CO-28	WAREHOUSE	✓	12	✓	✓	-	
40-CO-29	WAREHOUSE	✓	12	✓	✓	-	
40-CO-30	WAREHOUSE	✓	12	✓	✓	-	
40-CO-31	SUB-B	✓	12	✓	✓	-	
40-CO-32	SUB-B	✓	12	✓	✓	-	
40-CO-33	SUB-A 22KV	✓	12	✓	✓	-	
40-CO-34	SUB-A 22KV	✓	12	✓	✓	-	
40-CO-35	SUB-A MCC	✓	12	✓	✓	-	
40-CO-36	SUB-A MCC	✓	12	✓	✓	-	
40-CO-37	SUB-A VSD	✓	12	✓	✓	-	
40-CO-38	SUB-A VSD	✓	12	✓	✓	-	
40-CO-39	VCB	✓	12	✓	✓	-	
40-CO-40	VCB	✓	12	✓	✓	-	
40-CO-41	ร้านอาหารศาลาแดง	✓	12	✓	✓	-	
40-CO-42	BUILDING 7	✓	12	✓	✓	-	
40-CO-43	BUILDING 7	✓	12	✓	✓	-	

No	LOCATION	SEAL	WEIGHT	PRESSURE GAUGE	NOZZLE HOSE	CAKING	REMARK
40-CO-44	115 kV 2nd FL	✓	12	✓	✓	-	
40-CO-45	115 kV 1st FL	✓	12	✓	✓	-	
40-DC-01	METERING SKID.401	✓	-	✓	✓	✓	
40-DC-02	MANIFOILD	✓	-	✓	✓	✓	
40-DC-03	P-420	✓	-	✓	✓	✓	
40-DC-04	P-409A	✓	-	✓	✓	✓	
40-DC-05	P-409A	✓	-	✓	✓	✓	
40-DC-06	P-404 ABC	✓	-	✓	✓	✓	
40-DC-07	P-404 ABC	✓	-	✓	✓	✓	
40-DC-08	P-414	✓	-	✓	✓	✓	
40-DC-09	JETA-1 CLAY FILTER	✓	-	✓	✓	✓	
40-DC-10	P-401ABC	✓	-	✓	✓	✓	
40-DC-11	P-415	✓	-	✓	✓	✓	
40-DC-12	P-407	✓	-	✓	✓	✓	
40-DC-13	P-405B	✓	-	✓	✓	✓	
40-DC-14	P-402ABC	✓	-	✓	✓	✓	
40-DC-15	P-402ABC	✓	-	✓	✓	✓	
40-DC-16	P-403AB	✓	-	✓	✓	✓	
40-DC-17	P-40101BC	✓	-	✓	✓	✓	
40-DC-18	P-40101BC	✓	-	✓	✓	✓	
40-DC-19	P-40101BC	✓	-	✓	✓	✓	
40-DC-20	P-40101BC	✓	-	✓	✓	✓	
40-DC-21	TRANSFORMER SUB-A	✓	-	✓	✓	✓	
40-DC-22	TRANSFORMER SUB-A	✓	-	✓	✓	✓	
40-DC-23	TRANSFORMER SUB-A	✓	-	✓	✓	✓	
40-DC-24	GENERATOR HOUSE	✓	-	✓	✓	✓	
40-DC-25	P-410ABC	✓	-	✓	✓	✓	
40-DC-26	P-410ABC	✓	-	✓	✓	✓	
40-DC-27	FIRE PUMP	✓	-	✓	✓	✓	
40-DC-28	PIG TRAP	✓	-	✓	✓	✓	
40-DC-29	VCB ROOM	✓	-	✓	✓	✓	
40-DC-30	VCB FL.1	✓	-	✓	✓	✓	
40-DC-31	VCB FL.2	✓	-	✓	✓	✓	
40-DC-32	ADDITIVE AREA	✓	-	✓	✓	✓	

No	LOCATION	SEAL	WEIGHT	PRESSURE GAUGE	NOZZLE HOSE	CAKING	REMARK
40-DC-33	ADDITIVE AREA	✓	-	✓	✓	✓	
40-DC-34	RACK NO.1	✓	-	✓	✓	✓	
40-DC-35	RACK NO.1	✓	-	✓	✓	✓	
40-DC-36	RACK NO.2	✓	-	✓	✓	✓	
40-DC-37	RACK NO.2	✓	-	✓	✓	✓	
40-DC-38	RACK NO.3	✓	-	✓	✓	✓	
40-DC-39	RACK NO.3	✓	-	✓	✓	✓	
40-DC-40	RACK NO.4	✓	-	✓	✓	✓	
40-DC-41	RACK NO.4	✓	-	✓	✓	✓	
40-DC-42	B-100 LOAD PUMP STATION	✓	-	✓	✓	✓	
40-DC-43	B-100 UNLOAD PUMP STATION	✓	-	✓	✓	✓	
40-DC-44	E-100 LOAD PUMP STATION	✓	-	✓	✓	✓	
40-DC-45	E-100 UNLOAD PUMP STATION	✓	-	✓	✓	✓	
40-DC-46	GATE NO.3	✓	-	✓	✓	✓	
40-DC-47	GATE NO.4	✓	-	✓	✓	✓	
40-DC-48	GATE NO.1	✓	-	✓	✓	✓	
40-DC-49	GATE NO.7	✓	-	✓	✓	✓	
40-DC-50	LAB . OUT SIDE	✓	-	✓	✓	✓	
40-DC-51	LAB . OUT SIDE	✓	-	✓	✓	✓	
40-DC-52	WORK SHOP	✓	-	✓	✓	✓	
40-DC-53	WORK SHOP	✓	-	✓	✓	✓	
40-DC-54	WORK SHOP	✓	-	✓	✓	✓	
40-DC-55	WARE HOUSE	✓	-	✓	✓	✓	
40-DC-56	WARE HOUSE	✓	-	✓	✓	✓	
40-DC-57	WARE HOUSE	✓	-	✓	✓	✓	
40-DC-58	VACUUM TRUCK	✓	-	✓	✓	✓	
40-DC-59	VACUUM TRUCK	✓	-	✓	✓	✓	
40-DC-60	FIRE TRUCK	✓	-	✓	✓	✓	
40-DC-61	FIRE TRUCK	✓	-	✓	✓	✓	
40-DC-62	FIRE TRUCK	✓	-	✓	✓	✓	

No	LOCATION	SEAL	WEIGHT	PRESSURE GAUGE	NOZZLE HOSE	CAKING	REMARK
40-DC-63	OIL SPILL TRAILER	✓	-	✓	✓	✓	
40-DC-64	OIL SPILL TRAILER	✓	-	✓	✓	✓	
40-DC-65	TRANSFORMER SUB-B	✓	-	✓	✓	✓	
40-DC-66	GUARD HOUSE GATE.2	✓	-	✓	✓	✓	
40-DC-67	P- BACK LOAD TO T-401B	✓	-	✓	✓	✓	
40-DC-68	P- BACK LOAD TO T-401D	✓	-	✓	✓	✓	
40-DC-69	WASTE WATER TREATMENT	✓	-	✓	✓	✓	
40-DC-70	VRU SKID.	✓	-	✓	✓	✓	
40-DC-71	B-100 PUMP STATION	✓	-	✓	✓	✓	

MONTHLY FIRE EXTINGUISHER INSPECTION SHEET

Created Approved

Date 08/12/2023 Area LLK

No	LOCATION	SEAL	WEIGHT	PRESSURE GAUGE	NOZZLE HOSE	CAKING	REMARK
40-50 Kg-01	ข้าง P-403 C	✓		✓	✓	✓	
40-50 Kg-02	หน้า P-415 JETA-1	✓		✓	✓	✓	
40-50 Kg-03	ข้าง P-404 C	✓		✓	✓	✓	
40-50 Kg-04	หน้า RACK 4	✓		✓	✓	✓	
40-AFFF-01	OIL SPILL TRAILER	✓	-	✓	✓	✓	
40-AFFF-02	OIL SPILL TRAILER	✓	-	✓	✓	✓	
40-AFFF-03	OIL SPILL TRAILER	✓	-	✓	✓	✓	
40-AFFF-04	OIL SPILL TRAILER	✓	-	✓	✓	✓	
40-AFFF-05	OIL SPILL TRAILER	✓	-	✓	✓	✓	
40-AFFF-06	OIL SPILL TRAILER	✓	-	✓	✓	✓	
40-CO-01	FIRE EXIT FL.1(B)	✓	12	✓	✓	-	
40-CO-02	INSTRUMENT ROOM	✓	12	✓	✓	-	
40-CO-03	INSTRUMENT ROOM	✓	12	✓	✓	-	
40-CO-04	FIRE HOSE REEL CABINET NO.2	✓	12	✓	✓	-	
40-CO-05	FRONT OF CCTV ROOM	✓	12	✓	✓	-	
40-CO-06	PUBLIC RELATIONS	✓	12	✓	✓	-	
40-CO-07	CONTROL ROOM	✓	12	✓	✓	-	
40-CO-08	CONTROL ROOM	✓	12	✓	✓	-	
40-CO-09	FIRE HOSE REEL CABINET NO.1	✓	12	✓	✓	-	
40-CO-10	FIRE HOSE REEL CABINET NO.3	✓	12	✓	✓	-	
40-CO-11	PANTRY FL.2	✓	12	✓	✓	-	
40-CO-12	FIRE HOSE REEL CABINET NO.4	✓	12	✓	✓	-	

No	LOCATION	SEAL	WEIGHT	PRESSURE GAUGE	NOZZLE HOSE	CAKING	REMARK
40-CO-13	FIRE HOSE REEL CABINET NO.5	✓	12	✓	✓	-	
40-CO-14	PANTRYFL.3	✓	12	✓	✓	-	
40-CO-15	NEAR PLANING ROOM FL. 3	✓	12	✓	✓	-	
40-CO-16	FIRE HOSE REEL CABINET NO.6	✓	12	✓	✓	-	
40-CO-17	BUILDIND 2 FL.1	✓	12	✓	✓	-	
40-CO-18	CANTEEN	✓	12	✓	✓	-	
40-CO-19	BUILDIND 2 FL.2	✓	12	✓	✓	-	
40-CO-20	BUILDIND 2 FL.3	✓	12	✓	✓	-	
40-CO-21	LAB ROOM	✓	12	✓	✓	-	
40-CO-22	LAB ROOM	✓	12	✓	✓	-	
40-CO-23	WORK SHOP	✓	12	✓	✓	-	
40-CO-24	WORK SHOP	✓	12	✓	✓	-	
40-CO-25	WORK SHOP	✓	12	✓	✓	-	
40-CO-26	TOOL ROOM	✓	12	✓	✓	-	
40-CO-27	TOOL ROOM	✓	12	✓	✓	-	
40-CO-28	WAREHOUSE	✓	12	✓	✓	-	
40-CO-29	WAREHOUSE	✓	12	✓	✓	-	
40-CO-30	WAREHOUSE	✓	12	✓	✓	-	
40-CO-31	SUB-B	✓	12	✓	✓	-	
40-CO-32	SUB-B	✓	12	✓	✓	-	
40-CO-33	SUB-A 22KV	✓	12	✓	✓	-	
40-CO-34	SUB-A 22KV	✓	12	✓	✓	-	
40-CO-35	SUB-A MCC	✓	12	✓	✓	-	
40-CO-36	SUB-A MCC	✓	12	✓	✓	-	
40-CO-37	SUB-A VSD	✓	12	✓	✓	-	
40-CO-38	SUB-A VSD	✓	12	✓	✓	-	
40-CO-39	VCB	✓	12	✓	✓	-	
40-CO-40	VCB	✓	12	✓	✓	-	
40-CO-41	ร้านอาหารศาลาแดง	✓	12	✓	✓	-	
40-CO-42	BUILDING 7	✓	12	✓	✓	-	
40-CO-43	BUILDING 7	✓	12	✓	✓	-	

No	LOCATION	SEAL	WEIGHT	PRESSURE GAUGE	NOZZLE HOSE	CAKING	REMARK
40-CO-44	115 kV 2nd FL	✓	12	✓	✓	-	
40-CO-45	115 kV 1st FL	✓	12	✓	✓	-	
40-DC-01	METERING SKID.401	✓	-	✓	✓	✓	
40-DC-02	MANIFOILD	✓	-	✓	✓	✓	
40-DC-03	P-420	✓	-	✓	✓	✓	
40-DC-04	P-409A	✓	-	✓	✓	✓	
40-DC-05	P-409A	✓	-	✓	✓	✓	
40-DC-06	P-404 ABC	✓	-	✓	✓	✓	
40-DC-07	P-404 ABC	✓	-	✓	✓	✓	
40-DC-08	P-414	✓	-	✓	✓	✓	
40-DC-09	JETA-1 CLAY FILTER	✓	-	✓	✓	✓	
40-DC-10	P-401ABC	✓	-	✓	✓	✓	
40-DC-11	P-415	✓	-	✓	✓	✓	
40-DC-12	P-407	✓	-	✓	✓	✓	
40-DC-13	P-405B	✓	-	✓	✓	✓	
40-DC-14	P-402ABC	✓	-	✓	✓	✓	
40-DC-15	P-402ABC	✓	-	✓	✓	✓	
40-DC-16	P-403AB	✓	-	✓	✓	✓	
40-DC-17	P-40101BC	✓	-	✓	✓	✓	
40-DC-18	P-40101BC	✓	-	✓	✓	✓	
40-DC-19	P-40101BC	✓	-	✓	✓	✓	
40-DC-20	P-40101BC	✓	-	✓	✓	✓	
40-DC-21	TRANSFORMER SUB-A	✓	-	✓	✓	✓	
40-DC-22	TRANSFORMER SUB-A	✓	-	✓	✓	✓	
40-DC-23	TRANSFORMER SUB-A	✓	-	✓	✓	✓	
40-DC-24	GENERATOR HOUSE	✓	-	✓	✓	✓	
40-DC-25	P-410ABC	✓	-	✓	✓	✓	
40-DC-26	P-410ABC	✓	-	✓	✓	✓	
40-DC-27	FIRE PUMP	✓	-	✓	✓	✓	
40-DC-28	PIG TRAP	✓	-	✓	✓	✓	
40-DC-29	VCB ROOM	✓	-	✓	✓	✓	
40-DC-30	VCB FL.1	✓	-	✓	✓	✓	
40-DC-31	VCB FL.2	✓	-	✓	✓	✓	
40-DC-32	ADDITIVE AREA	✓	-	✓	✓	✓	

No	LOCATION	SEAL	WEIGHT	PRESSURE GAUGE	NOZZLE HOSE	CAKING	REMARK
40-DC-33	ADDITIVE AREA	✓	-	✓	✓	✓	
40-DC-34	RACK NO.1	✓	-	✓	✓	✓	
40-DC-35	RACK NO.1	✓	-	✓	✓	✓	
40-DC-36	RACK NO.2	✓	-	✓	✓	✓	
40-DC-37	RACK NO.2	✓	-	✓	✓	✓	
40-DC-38	RACK NO.3	✓	-	✓	✓	✓	
40-DC-39	RACK NO.3	✓	-	✓	✓	✓	
40-DC-40	RACK NO.4	✓	-	✓	✓	✓	
40-DC-41	RACK NO.4	✓	-	✓	✓	✓	
40-DC-42	B-100 LOAD PUMP STATION	✓	-	✓	✓	✓	
40-DC-43	B-100 UNLOAD PUMP STATION	✓	-	✓	✓	✓	
40-DC-44	E-100 LOAD PUMP STATION	✓	-	✓	✓	✓	
40-DC-45	E-100 UNLOAD PUMP STATION	✓	-	✓	✓	✓	
40-DC-46	GATE NO.3	✓	-	✓	✓	✓	
40-DC-47	GATE NO.4	✓	-	✓	✓	✓	
40-DC-48	GATE NO.1	✓	-	✓	✓	✓	
40-DC-49	GATE NO.7	✓	-	✓	✓	✓	
40-DC-50	LAB . OUT SIDE	✓	-	✓	✓	✓	
40-DC-51	LAB . OUT SIDE	✓	-	✓	✓	✓	
40-DC-52	WORK SHOP	✓	-	✓	✓	✓	
40-DC-53	WORK SHOP	✓	-	✓	✓	✓	
40-DC-54	WORK SHOP	✓	-	✓	✓	✓	
40-DC-55	WARE HOUSE	✓	-	✓	✓	✓	
40-DC-56	WARE HOUSE	✓	-	✓	✓	✓	
40-DC-57	WARE HOUSE	✓	-	✓	✓	✓	
40-DC-58	VACUUM TRUCK	✓	-	✓	✓	✓	
40-DC-59	VACUUM TRUCK	✓	-	✓	✓	✓	
40-DC-60	FIRE TRUCK	✓	-	✓	✓	✓	
40-DC-61	FIRE TRUCK	✓	-	✓	✓	✓	
40-DC-62	FIRE TRUCK	✓	-	✓	✓	✓	

No	LOCATION	SEAL	WEIGHT	PRESSURE GAUGE	NOZZLE HOSE	CAKING	REMARK
40-DC-63	OIL SPILL TRAILER	✓	-	✓	✓	✓	
40-DC-64	OIL SPILL TRAILER	✓	-	✓	✓	✓	
40-DC-65	TRANSFORMER SUB-B	✓	-	✓	✓	✓	
40-DC-66	GUARD HOUSE GATE.2	✓	-	✓	✓	✓	
40-DC-67	P- BACK LOAD TO T-401B	✓	-	✓	✓	✓	
40-DC-68	P- BACK LOAD TO T-401D	✓	-	✓	✓	✓	
40-DC-69	WASTE WATER TREATMENT	✓	-	✓	✓	✓	
40-DC-70	VRU SKID.	✓	-	✓	✓	✓	
40-DC-71	B-100 PUMP STATION	✓	-	✓	✓	✓	

MONTHLY FM-200 SKID INSPECTION SHEET

Created

Approved 11/08/2023

Date 14/07/2023

Area SBA

SCBANO	LOCATION	CYLINDER SIZE(Kg.)	VISUAL Check	PRESSURE GUAGE Master Tank	PRESSURE GUAGE Standby Tank	Lock off Box 1	Lock off Box 2	Lock off Box 3	REMARK
F-801	Instrument	103.6x4	✓	44 48	50 40	Auto	Auto		

MONTHLY FM-200 SKID INSPECTION SHEET

Created

Approved 05/09/2023

Date 17/08/2023

Area SBA

SCBANO	LOCATION	CYLINDER SIZE(Kg.)	VISUAL Check	PRESSURE GUAGE Master Tank	PRESSURE GUAGE Standby Tank	Lock off Box 1	Lock off Box 2	Lock off Box 3	REMARK
F-801	Instrument	103.6x4	✓	44 48	50 40	Auto	Auto		

MONTHLY FM-200 SKID INSPECTION SHEET

Created NDP นางสาวณิชดาพร สุทธิอาจ Approved VUS นายวุฒิชัย สังขรัตน์ 11/10/2023

Date 15/09/2023 Area SBA

SCBANO	LOCATION	CYLINDER SIZE(Kg.)	VISUAL Check	PRESSURE GUAGE Master Tank	PRESSURE GUAGE Standby Tank	Lock off Box 1	Lock off Box 2	Lock off Box 3	REMARK
F-801	Instrument	103.6x4	✓	44 48	50 40	Auto	Auto		**เกจอยู่ในช่วงสีเขียว**

MONTHLY FM-200 SKID INSPECTION SHEET

Created

Approved 07/11/2023

Date 20/10/2023

Area SBA

SCBANO	LOCATION	CYLINDER SIZE(Kg.)	VISUAL Check	PRESSURE GUAGE Master Tank	PRESSURE GUAGE Standby Tank	Lock off Box 1	Lock off Box 2	Lock off Box 3	REMARK
F-801	Instrument	103.6x4	✓	44 48	50 40	Auto	Auto		

MONTHLY FM-200 SKID INSPECTION SHEET

Created

Approved 12/12/2023

Date 09/11/2023

Area DMA

SCBANO	LOCATION	CYLINDER SIZE(Kg.)	VISUAL Check	PRESSURE GUAGE Master Tank	PRESSURE GUAGE Standby Tank	Lock off Box 1	Lock off Box 2	Lock off Box 3	REMARK
F-501	Instrument	250X2	✓	/	/	Auto	Auto		แรงดันถังอยู่ระหว่างสีเขียว

MONTHLY FM-200 SKID INSPECTION SHEET

Created

Approved 3/01/2024

Date 23/12/2023

Area SBA

SCBANO	LOCATION	CYLINDER SIZE(Kg.)	VISUAL Check	PRESSURE GUAGE Master Tank	PRESSURE GUAGE Standby Tank	Lock off Box 1	Lock off Box 2	Lock off Box 3	REMARK
F-801	Instrument	103.6x4	✓	44 48	50 40	Auto	Auto		แรงดันอยู่ระหว่างสีเขียว

MONTHLY EMERGENCY LIGHT/EXIT/DOOR INSPECTION SHEET

Created

Approved 11/08/2023

Date 14/07/2023

Area SBA

No	LOCATION	RESULT	REMARK
ED-01	OPD. Room	✓	
ED-02	Instrument Room	✓	
EL-01	Instrument Room	✓	
EL-02	Instrument Room	✓	
EL-03	Battery Room	✓	
EL-04	OPD. Room	✓	

Note: EX=Emergency Exit Light ,ED = Emergency Door, EL = Emergency Light

MONTHLY EMERGENCY LIGHT/EXIT/DOOR INSPECTION SHEET

Created

Approved 05/09/2023

Date 17/08/2023

Area SBA

No	LOCATION	RESULT	REMARK
ED-01	OPD. Room	✓	
ED-02	Instrument Room	✓	
EL-01	Instrument Room	✓	
EL-02	Instrument Room	✓	
EL-03	Battery Room	✓	
EL-04	OPD. Room	✓	

Note: EX=Emergency Exit Light ,ED = Emergency Door, EL = Emergency Light

MONTHLY EMERGENCY LIGHT/EXIT/DOOR INSPECTION SHEET

Created

Approved 11/10/2023

Date 15/09/2023

Area SBA

No	LOCATION	RESULT	REMARK
ED-01	OPD. Room	✓	
ED-02	Instrument Room	✓	
EL-01	Instrument Room	✓	
EL-02	Instrument Room	✓	
EL-03	Battery Room	✓	
EL-04	OPD. Room	✓	

Note: EX=Emergency Exit Light ,ED = Emergency Door, EL = Emergency Light

MONTHLY EMERGENCY LIGHT/EXIT/DOOR INSPECTION SHEET

Created

Approved 07/11/2023

Date 20/10/2023

Area SBA

No	LOCATION	RESULT	REMARK
ED-01	OPD. Room	✓	
ED-02	Instrument Room	✓	
EL-01	Instrument Room	✓	
EL-02	Instrument Room	✓	
EL-03	Battery Room	✓	
EL-04	OPD. Room	✓	

Note: EX=Emergency Exit Light ,ED = Emergency Door, EL = Emergency Light

MONTHLY EMERGENCY LIGHT/EXIT/DOOR INSPECTION SHEET

Created

Approved 12/12/2023

Date 15/11/2023

Area SBA

No	LOCATION	RESULT	REMARK
ED-01	OPD. Room	✓	
ED-02	Instrument Room	✓	
EL-01	Instrument Room	✓	
EL-02	Instrument Room	✓	
EL-03	Battery Room	✓	
EL-04	OPD. Room	✓	

Note: EX=Emergency Exit Light ,ED = Emergency Door, EL = Emergency Light

MONTHLY EMERGENCY LIGHT/EXIT/DOOR INSPECTION SHEET

Created

Approved 03/01/2024

Date 23/12/2023

Area SBA

No	LOCATION	RESULT	REMARK
ED-01	OPD. Room	✓	
ED-02	Instrument Room	✓	
EL-01	Instrument Room	✓	
EL-02	Instrument Room	✓	
EL-03	Battery Room	✓	
EL-04	OPD. Room	✓	

Note: EX=Emergency Exit Light ,ED = Emergency Door, EL = Emergency Light

อุปกรณ์หยุดฉุกเฉิน

THAPP LINE	ใบบันทึกการตรวจสอบประจำเดือน	ที่ตั้งอุปกรณ์ SBA
	ชนิดอุปกรณ์ : Emergency Shutdown Valve (ESDV)	
	ESDV No. : 40	หน้า 1 ของ 1

ITEM (หัวข้อ)	RESULTS (ผลการตรวจ)
1. ระดับน้ำมัน Hydraulic ใน Tank	☑ ปกติ ☐ ต่ำ ☐ เติม
2. ระบบท่อภายในและภายนอกตู้ควบคุม	☑ ปกติ ☐ รั่ว ☐ ขันแน่น
3. Pressure gauge	ด้านเปิด: แรงดัน 140 bar ด้านปิด: แรงดัน ____ bar
4. อุณหภูมิของน้ำมัน Hydraulic	☑ ปกติ (30 ~ 60°C) ☐ ผิดปกติ ____ °C
5. ดวงไฟทดสอบด้านข้าง (ถ้ามี)	☑ ปกติ ☐ ขาด
6. ทำความสะอาดภายในตู้ควบคุม	☑ ดำเนินการแล้ว ☐ ยังไม่ดำเนินการเพราะ ____
7. แรงดันของถังไนโตรเจน	☑ ตรวจแล้วอ่านได้ 35 bar (ปกติ 100-200 bar)

Remark :

	ตรวจสอบโดย : [redacted]	วันที่ 21 / 6 / 66
แรงงานที่ใช้ 4 คน/ช.ม.	รับรองโดย : [redacted]	วันที่ 30 / 6 / 2566

THAPP LINE	ใบบันทึกการตรวจสอบประจำเดือน	ที่ตั้งอุปกรณ์
	ชนิดอุปกรณ์ : Emergency Shutdown Valve (ESDV)	SBA
	ESDV No. : 80	หน้า 1 ของ 1

ITEM (หัวข้อ)	RESULTS (ผลการตรวจ)
1. ระดับน้ำมัน Hydraulic ใน Tank	☑ ปกติ ☐ ต่ำ ☐ เติม
2. ระบบท่อภายในและภายนอกตู้ควบคุม	☑ ปกติ ☐ รั่ว ☐ ขันแน่น
3. Pressure gauge	ด้านเปิด: แรงดัน 190 bar ด้านปิด: แรงดัน ____ bar
4. อุณหภูมิของน้ำมัน Hydraulic	☑ ปกติ (30 ~ 60°C) ☐ ผิดปกติ ____ °C
5. ดวงไฟทดสอบด้านข้าง (ถ้ามี)	☑ ปกติ ☐ ขาด
6. ทำความสะอาดภายในตู้ควบคุม	☑ ดำเนินการแล้ว ☐ ยังไม่ดำเนินการเพราะ ____
7. แรงดันของถังไนโตรเจน	☑ ตรวจแล้วอ่านได้ 35 bar (ปกติ 100-200 bar)

Remark :

ตรวจสอบโดย : [redacted] วันที่ 21 / 7 / 66

แรงงานที่ใช้ 4 คน/ช.ม. รับรองโดย : [redacted] วันที่ 7 / 8 / 2566

THAPP LINE	ใบบันทึกการตรวจสอบประจำเดือน	ที่ตั้งอุปกรณ์
	ชนิดอุปกรณ์ : Emergency Shutdown Valve (ESDV)	SBA
	ESDV No. : 80	หน้า 1 ของ 1

ITEM. (หัวข้อ)	RESULTS (ผลการตรวจ)
1. ระดับน้ำมัน Hydraulic ใน Tank	☑ ปกติ ☐ ต่ำ ☐ เติม
2. ระบบท่อภายในและภายนอกตู้ควบคุม	☑ ปกติ ☐ รั่ว ☐ ขันแน่น
3. Pressure gauge	ด้านเปิด: แรงดัน 140 bar ด้านปิด: แรงดัน ____ bar
4. อุณหภูมิของน้ำมัน Hydraulic	☑ ปกติ (30 ~ 60°C) ☐ ผิดปกติ ____ °C
5. ดวงไฟทดสอบด้านข้าง (ถ้ามี)	☑ ปกติ ☐ ขาด
6. ทำความสะอาดภายในตู้ควบคุม	☑ ดำเนินการแล้ว ☐ ยังไม่ดำเนินการเพราะ ____
7. แรงดันของถังไนโตรเจน	☑ ตรวจแล้วอ่านได้ 45 bar (ปกติ 100-200 bar)

Remark :

ตรวจสอบโดย : [redacted] วันที่ 16 / 8 / 66

แรงงานที่ใช้ 4 คน/ช.ม. รับรองโดย : [redacted] วันที่ 29 / 8 / 2566

THAPP LINE	ใบบันทึกการตรวจสอบประจำปี	ที่ตั้งอุปกรณ์
	ชนิดอุปกรณ์ : Emergency Shutdown Valve (ESDV)	5BA
	ESDV No. : 80	หน้า 1 ของ 1

ITEM (หัวข้อ)	RESULTS (ผลการตรวจ)
1. สภาพของน้ำมัน Hydraulic (ตรวจสอบโดยการส่องดู Particle)	☑ ปกติ ☐ สกปรก
2. Flushing น้ำมัน Hydraulic	☑ ดำเนินการแล้ว ☐ ยังไม่ดำเนินการเพราะ _____
3. การหล่อลื่น Actuator (หัวขับวาล์ว)	☑ ดำเนินการแล้ว ☐ ยังไม่ดำเนินการเพราะ _____
4. ตรวจสอบการทำงานของ Actuator	☑ ปกติ ☐ ผิดปกติ คือ _____
5. เปลี่ยนตัวกรองน้ำมัน	☑ เปลี่ยนแล้ว ☐ ยังไม่เปลี่ยนเพราะ _____
6. เปลี่ยนตัวดูดอากาศ	☑ เปลี่ยนแล้ว ☐ ยังไม่เปลี่ยนเพราะ _____
7. เปลี่ยนน้ำมัน Hydraulic (ถ้าไม่ผ่านการตรวจในข้อ 1)	☑ เปลี่ยนแล้ว ☐ ยังไม่เปลี่ยนเพราะ _____

Remark : _____

ตรวจสอบโดย : [redacted] วันที่ 19 / 8 / 66

แรงงานที่ใช้ 4 คน/ช.ม. รับรองโดย : [redacted] วันที่ 29 / 8 / 2566.

THAPP LINE	ใบบันทึกการตรวจสอบประจำเดือน	ที่ตั้งอุปกรณ์
	ชนิดอุปกรณ์ : Emergency Shutdown Valve (ESDV)	5B A
	ESDV No. : 80	หน้า 1 ของ 1

ITEM (หัวข้อ)	RESULTS (ผลการตรวจ)
1. สภาพสี การรั่วซึม สภาพโดยรวม ของ Actuator และ Control Unit	☑ ปกติ ☐ แก้ไข
2. ตรวจสอบสภาพสายเคเบิล	☑ ปกติ ☐ แก้ไข
3. ตรวจสอบ Position Indicator (ป้ายแสดงสถานะ)	☑ ปกติ ☐ แก้ไข
4. ระดับน้ำมัน Hydraulic ใน Tank	☑ ปกติ ☐ ต่ำ ☐ เติม
5. ระบบท่อภายในและภายนอกตู้ควบคุม	☑ ปกติ ☐ รั่ว ☐ ขันแน่น
6. ระบบ Local / Remote Control และ hand Wheel	☑ ปกติ ☐ แก้ไข
7. Hydraulic Pressure gauge	ด้านเปิด: แรงดัน 90 bar; ด้านปิด: แรงดัน ____ bar
8. อุณหภูมิของน้ำมัน Hydraulic	☑ ปกติ (30 ~ 60°C) ☐ ผิดปกติ ____ °C
9. ดวงไฟทดสอบด้านข้าง (ถ้ามี)	☑ ปกติ ☐ ขาด
10. ทำความสะอาดภายในตู้ควบคุม	☑ ดำเนินการแล้ว ☐ ยังไม่ดำเนินการเพราะ ____
11. แรงดันของถังไนโตรเจน	☑ ตรวจแล้วอ่านได้ 90 bar

Note : ตารางแสดงค่าแรงดันที่เหมาะสม

ESDV (LLK)	N2 (Bar)
41,50	40
43,44	55
45,46,47,48	60
40,42,40100,80,614,633	85

ESDV (SRB)	N2 (Bar)
31,34	50
32,33,36	55
30,35	75

ESDV (SRC)	N2 (Bar)
9386, 2901, 260	65
9387, 1232, 262	75
263, 652,	85
261	100

Remark : ____

แรงงานที่ใช้ 4 คน/ช.ม.	ตรวจสอบโดย [redacted]	วันที่ 19 / 9 / 2566
	รับรองโดย [redacted]	วันที่ 6 / 10 / 2566

THAPP LINE	ใบบันทึกการตรวจสอบประจำเดือน	ที่ตั้งอุปกรณ์
	ชนิดอุปกรณ์ : Emergency Shutdown Valve (ESDV)	5BA
	ESDV No. : 80	หน้า 1 ของ 1

ITEM (หัวข้อ)	RESULTS (ผลการตรวจ)
1. สภาพสี การรั่วซึม สภาพโดยรวม ของ Actuator และ Control Unit	☑ ปกติ ☐ แก้ไข
2. ตรวจสอบสภาพสายเคเบิล	☑ ปกติ ☐ แก้ไข
3. ตรวจสอบ Position Indicator (ป้ายแสดงสถานะ)	☑ ปกติ ☐ แก้ไข
4. ระดับน้ำมัน Hydraulic ใน Tank	☑ ปกติ ☐ ต่ำ ☐ เติม
5. ระบบท่อภายในและภายนอกตู้ควบคุม	☑ ปกติ ☐ รั่ว ☐ ขันแน่น
6. ระบบ Local / Remote Control และ hand Wheel	☑ ปกติ ☐ แก้ไข
7. Hydraulic Pressure gauge	ด้านเปิด: แรงดัน 140 bar; ด้านปิด: แรงดัน ____ bar
8. อุณหภูมิของน้ำมัน Hydraulic	☑ ปกติ (30 ~ 60°C) ☐ ผิดปกติ ____ °C
9. ดวงไฟทดสอบด้านข้าง (ถ้ามี)	☑ ปกติ ☐ ขาด
10. ทำความสะอาดภายในตู้ควบคุม	☑ ดำเนินการแล้ว ☐ ยังไม่ดำเนินการเพราะ ____
11. แรงดันของถังไนโตรเจน	☑ ตรวจแล้วอ่านได้ 95 bar

Note : ตารางแสดงค่าแรงดันที่เหมาะสม

ESDV (LLK)	N2 (Bar)
41,50	40
43,44	55
45,46,47,48	60
40,42,40100,80,614,633	85

ESDV (SRB)	N2 (Bar)
31,34	50
32,33,36	55
30,35	75

ESDV (SRC)	N2 (Bar)
9386, 2901, 260	65
9387, 1232, 262	75
263, 652,	85
261	100

Remark : ____

แรงงานที่ใช้ 4 คน/ช.ม.	ตรวจสอบโดย [redacted]	วันที่ 24 / 10 / 2566
	รับรองโดย [redacted]	วันที่ 4 / 11 / 2566

THAPP LINE	ใบบันทึกการตรวจสอบประจำเดือน	ที่ตั้งอุปกรณ์
	ชนิดอุปกรณ์ : Emergency Shutdown Valve (ESDV)	5B A
	ESDV No. : 40	หน้า 1 ของ 1

ITEM (หัวข้อ)	RESULTS (ผลการตรวจ)
1. สภาพสี การรั่วซึม สภาพโดยรวม ของ Actuator และ Control Unit	☑ ปกติ ☐ แก้ไข
2. ตรวจสอบสภาพสายเคเบิล	☑ ปกติ ☐ แก้ไข
3. ตรวจสอบ Position Indicator (ป้ายแสดงสถานะ)	☑ ปกติ ☐ แก้ไข
4. ระดับน้ำมัน Hydraulic ใน Tank	☑ ปกติ ☐ ต่ำ ☐ เติม
5. ระบบท่อภายในและภายนอกตู้ควบคุม	☑ ปกติ ☐ รั่ว ☐ ขันแน่น
6. ระบบ Local / Remote Control และ hand Wheel	☑ ปกติ ☐ แก้ไข
7. Hydraulic Pressure gauge	ด้านเปิด: แรงดัน 140 bar; ด้านปิด: แรงดัน ____ bar
8. อุณหภูมิของน้ำมัน Hydraulic	☑ ปกติ (30 ~ 60°C) ☐ ผิดปกติ ____ °C
9. ดวงไฟทดสอบด้านข้าง (ถ้ามี)	☑ ปกติ ☐ ขาด
10. ทำความสะอาดภายในตู้ควบคุม	☑ ดำเนินการแล้ว ☐ ยังไม่ดำเนินการเพราะ ____
11. แรงดันของถังไนโตรเจน	☑ ตรวจแล้วอ่านได้ 85 bar

Note : ตารางแสดงค่าแรงดันที่เหมาะสม

ESDV (LLK)	N2 (Bar)
41,50	40
43,44	55
45,46,47,48	60
40,42,40100,80,614,633	85

ESDV (SRB)	N2 (Bar)
31,34	50
32,33,36	55
30,35	75
.	

ESDV (SRC)	N2 (Bar)
9386, 2901, 260	65
9387, 1232, 262	75
263, 652,	85
261	100

Remark : ____

แรงงานที่ใช้ 4 คน/ช.ม.	ตรวจสอบโดย [redacted]	วันที่ 17 / 11 / 2566
	รับรองโดย [redacted]	วันที่ 17 / 11 / 2566

THAPP LINE	ใบบันทึกการตรวจสอบประจำเดือน	ที่ตั้งอุปกรณ์
	ชนิดอุปกรณ์ : Emergency Shutdown Valve (ESDV)	5BA
	ESDV No. : 80	หน้า 1 ของ 1

ITEM (หัวข้อ)	RESULTS (ผลการตรวจ)
1. สภาพสี การรั่วซึม สภาพโดยรวม ของ Actuator และ Control Unit	☑ ปกติ ☐ แก้ไข
2. ตรวจสอบสภาพสายเคเบิล	☑ ปกติ ☐ แก้ไข
3. ตรวจสอบ Position Indicator (ป้ายแสดงสถานะ)	☑ ปกติ ☐ แก้ไข
4. ระดับน้ำมัน Hydraulic ใน Tank	☑ ปกติ ☐ ต่ำ ☐ เติม
5. ระบบท่อภายในและภายนอกตู้ควบคุม	☑ ปกติ ☐ รั่ว ☐ ขันแน่น
6. ระบบ Local / Remote Control และ hand Wheel	☑ ปกติ ☐ แก้ไข
7. Hydraulic Pressure gauge	ด้านเปิด: แรงดัน 140 bar ด้านปิด: แรงดัน _____ bar
8. อุณหภูมิของน้ำมัน Hydraulic	☑ ปกติ (30 ~ 60°C) ☐ ผิดปกติ _____ °C
9. ดวงไฟทดสอบด้านข้าง (ถ้ามี)	☑ ปกติ ☐ ขาด
10. ทำความสะอาดภายในตู้ควบคุม	☑ ดำเนินการแล้ว ☐ ยังไม่ดำเนินการเพราะ _____
11. แรงดันของถังไนโตรเจน	☑ ตรวจแล้วอ่านได้ 45 bar

Note : ตารางแสดงค่าแรงดันที่เหมาะสม

ESDV (LLK)	N2 (Bar)
41,50	40
43,44	55
45,46,47,48	60
40,42,40100,80,614,633	85

ESDV (SRB)	N2 (Bar)
31,34	50
32,33,36	55
30,35	75

ESDV (SRC)	N2 (Bar)
9386, 2901, 260	65
9387, 1232, 262	75
263, 652,	85
261	100

Remark : _____

แรงงานที่ใช้ 4 คน/ช.ม.	ตรวจสอบโดย : [redacted]	วันที่ 15 / 12 / 2566
	รับรองโดย : [redacted]	วันที่ 26 / 12 / 2566.

THAPP LINE	ใบบันทึกการตรวจสอบประจำเดือน	ที่ตั้งอุปกรณ์ LLK
	ชนิดอุปกรณ์ : Emergency Shutdown Valve (ESDV)	
	ESDV No. : 40100	หน้า 1 ของ 1

ITEM (หัวข้อ)	RESULTS (ผลการตรวจ)
1. ระดับน้ำมัน Hydraulic ใน Tank	☑ ปกติ ☐ ต่ำ ☐ เติม
2. ระบบท่อภายในและภายนอกตู้ควบคุม	☑ ปกติ ☐ รั่ว ☐ ขันแน่น
3. Pressure gauge	ด้านเปิด: แรงดัน 130 bar ด้านปิด: แรงดัน ____ bar
4. อุณหภูมิของน้ำมัน Hydraulic	☑ ปกติ (30 ~ 60°C) ☐ ผิดปกติ ____ °C
5. ดวงไฟทดสอบด้านข้าง (ถ้ามี)	☑ ปกติ ☐ ขาด
6. ทำความสะอาดภายในตู้ควบคุม	☑ ดำเนินการแล้ว ☐ ยังไม่ดำเนินการเพราะ ____
7. แรงดันของถังไนโตรเจน	☑ ตรวจแล้วอ่านได้ 85 bar (ปกติ 100-200 bar)

Remark :

	ตรวจสอบโดย [redacted]	วันที่ 22 / 6 / 66
แรงงานที่ใช้ 4 คน/ช.ม.	รับรองโดย [redacted]	วันที่ 30 / 6 / 2566

THAPP LINE	ใบบันทึกการตรวจสอบประจำเดือน	ที่ตั้งอุปกรณ์
	ชนิดอุปกรณ์ : Emergency Shutdown Valve (ESDV)	LLK
	ESDV No. : 40100	หน้า 1 ของ 1

ITEM (หัวข้อ)	RESULTS (ผลการตรวจ)
1. ระดับน้ำมัน Hydraulic ใน Tank	☑ ปกติ ☐ ต่ำ ☐ เติม
2. ระบบท่อภายในและภายนอกตู้ควบคุม	☑ ปกติ ☐ รั่ว ☐ ขันแน่น
3. Pressure gauge	ด้านเปิด: แรงดัน 140 bar; ด้านปิด: แรงดัน ____ bar
4. อุณหภูมิของน้ำมัน Hydraulic	☑ ปกติ (30 ~ 60°C) ☐ ผิดปกติ ____ °C
5. ดวงไฟทดสอบด้านข้าง (ถ้ามี)	☑ ปกติ ☐ ขาด
6. ทำความสะอาดภายในตู้ควบคุม	☑ ดำเนินการแล้ว ☐ ยังไม่ดำเนินการเพราะ ____
7. แรงดันของถังไนโตรเจน	☑ ตรวจแล้วอ่านได้ 85 bar (ปกติ 100-200 bar)

Remark :

ตรวจสอบโดย : [redacted] วันที่ 21 / 7 / 66

แรงงานที่ใช้ 4 คน/ช.ม. รับรองโดย : [redacted] วันที่ 7 / 8 / 2566

THAPP LINE	ใบบันทึกการตรวจสอบประจำเดือน	ที่ตั้งอุปกรณ์
	ชนิดอุปกรณ์ : Emergency Shutdown Valve (ESDV)	LLK
	ESDV No. : 40100	หน้า 1 ของ 1

ITEM (หัวข้อ)	RESULTS (ผลการตรวจ)
1. ระดับน้ำมัน Hydraulic ใน Tank	☑ ปกติ ☐ ต่ำ ☐ เติม
2. ระบบท่อภายในและภายนอกตู้ควบคุม	☑ ปกติ ☐ รั่ว ☐ ขันแน่น
3. Pressure gauge	ด้านเปิด: แรงดัน 140 bar ด้านปิด: แรงดัน ____ bar
4. อุณหภูมิของน้ำมัน Hydraulic	☑ ปกติ (30 ~ 60°C) ☐ ผิดปกติ ____ °C
5. ดวงไฟทดสอบด้านข้าง (ถ้ามี)	☑ ปกติ ☐ ขาด
6. ทำความสะอาดภายในตู้ควบคุม	☑ ดำเนินการแล้ว ☐ ยังไม่ดำเนินการเพราะ ____
7. แรงดันของถังไนโตรเจน	☑ ตรวจแล้วอ่านได้ 85 bar (ปกติ 100-200 bar)

Remark :

ตรวจสอบโดย [redacted] วันที่ 22 / 8 / 66

แรงงานที่ใช้ 4 คน/ช.ม. รับรองโดย [redacted] วันที่ 29 / 8 / 2566.

THAPP LINE	ใบบันทึกการตรวจสอบประจำปี	ที่ตั้งอุปกรณ์
	ชนิดอุปกรณ์ : Emergency Shutdown Valve (ESDV)	LLK
	ESDV No. : 40100	หน้า 1 ของ 1

ITEM (หัวข้อ)	RESULTS (ผลการตรวจ)
1. สภาพของน้ำมัน Hydraulic (ตรวจสอบโดยการส่องดู Particle)	☑ ปกติ ☐ สกปรก
2. Flushing น้ำมัน Hydraulic	☑ ดำเนินการแล้ว ☐ ยังไม่ดำเนินการเพราะ _____
3. การหล่อลื่น Actuator (หัวขับวาล์ว)	☑ ดำเนินการแล้ว ☐ ยังไม่ดำเนินการเพราะ _____
4. ตรวจสอบการทำงานของ Actuator	☑ ปกติ ☐ ผิดปกติ คือ _____
5. เปลี่ยนตัวกรองน้ำมัน	☑ เปลี่ยนแล้ว ☐ ยังไม่เปลี่ยนเพราะ _____
6. เปลี่ยนตัวดูดอากาศ	☑ เปลี่ยนแล้ว ☐ ยังไม่เปลี่ยนเพราะ _____
7. เปลี่ยนน้ำมัน Hydraulic (ถ้าไม่ผ่านการตรวจในข้อ 1)	☑ เปลี่ยนแล้ว ☐ ยังไม่เปลี่ยนเพราะ _____

Remark : _____

	ตรวจสอบโดย : [redacted]	วันที่ 5 / 8 / 56
แรงงานที่ใช้ 4 คน/ช.ม.	รับรองโดย : [redacted]	วันที่ 29 / 8 / 2556

THAPP LINE	ใบบันทึกการตรวจสอบประจำเดือน	ที่ตั้งอุปกรณ์
	ชนิดอุปกรณ์ : Emergency Shutdown Valve (ESDV)	LLK
	ESDV No. : 40100	หน้า 1 ของ 1

ITEM (หัวข้อ)	RESULTS (ผลการตรวจ)
1. สภาพสี การรั่วซึม สภาพโดยรวม ของ Actuator และ Control Unit	☑ ปกติ ☐ แก้ไข
2. ตรวจสอบสภาพสายเคเบิล	☑ ปกติ ☐ แก้ไข
3. ตรวจสอบ Position Indicator (ป้ายแสดงสถานะ)	☑ ปกติ ☐ แก้ไข
4. ระดับน้ำมัน Hydraulic ใน Tank	☑ ปกติ ☐ ต่ำ ☐ เติม
5. ระบบท่อภายในและภายนอกตู้ควบคุม	☑ ปกติ ☐ รั่ว ☐ ขันแน่น
6. ระบบ Local / Remote Control และ hand Wheel	☑ ปกติ ☐ แก้ไข
7. Hydraulic Pressure gauge	ด้านเปิด: แรงดัน 40 bar; ด้านปิด: แรงดัน _____ bar
8. อุณหภูมิของน้ำมัน Hydraulic	☑ ปกติ (30 ~ 60°C) ☐ ผิดปกติ _____ °C
9. ดวงไฟทดสอบด้านข้าง (ถ้ามี)	☑ ปกติ ☐ ขาด
10. ทำความสะอาดภายในตู้ควบคุม	☑ ดำเนินการแล้ว ☐ ยังไม่ดำเนินการเพราะ _____
11. แรงดันของถังไนโตรเจน	☑ ตรวจแล้วอ่านได้ 65 bar

Note : ตารางแสดงค่าแรงดันที่เหมาะสม

ESDV (LLK)	N2 (Bar)
41,50	40
43,44	55
45,46,47,48	60
40,42,40100,80,614,633	85

ESDV (SRB)	N2 (Bar)
31,34	50
32,33,36	55
30,35	75

ESDV (SRC)	N2 (Bar)
9386, 2901, 260	65
9387, 1232, 262	75
263, 652,	85
261	100

Remark : _____

แรงงานที่ใช้ 4 คน/ช.ม.	ตรวจสอบโดย [redacted]	วันที่ 19 / 9 / 2566
	รับรองโดย [redacted]	วันที่ 6 / 10 / 2566

THAPP LINE	ใบบันทึกการตรวจสอบประจำเดือน	ที่ตั้งอุปกรณ์
	ชนิดอุปกรณ์ : Emergency Shutdown Valve (ESDV)	LLK
	ESDV No. : 40100	หน้า 1 ของ 1

ITEM (หัวข้อ)	RESULTS (ผลการตรวจ)
1. สภาพสี การรั่วซึม สภาพโดยรวม ของ Actuator และ Control Unit	☑ ปกติ ☐ แก้ไข
2. ตรวจสอบสภาพสายเคเบิล	☑ ปกติ ☐ แก้ไข
3. ตรวจสอบ Position Indicator (ป้ายแสดงสถานะ)	☑ ปกติ ☐ แก้ไข
4. ระดับน้ำมัน Hydraulic ใน Tank	☑ ปกติ ☐ ต่ำ ☐ เติม
5. ระบบท่อภายในและภายนอกตู้ควบคุม	☑ ปกติ ☐ รั่ว ☐ ขันแน่น
6. ระบบ Local / Remote Control และ hand Wheel	☑ ปกติ ☐ แก้ไข
7. Hydraulic Pressure gauge	ด้านเปิด: แรงดัน 140 bar; ด้านปิด: แรงดัน ____ bar
8. อุณหภูมิของน้ำมัน Hydraulic	☑ ปกติ (30 ~ 60°C) ☐ ผิดปกติ ____ °C
9. ดวงไฟทดสอบด้านข้าง (ถ้ามี)	☑ ปกติ ☐ ขาด
10. ทำความสะอาดภายในตู้ควบคุม	☑ ดำเนินการแล้ว ☐ ยังไม่ดำเนินการเพราะ ____
11. แรงดันของถังไนโตรเจน	☑ ตรวจแล้วอ่านได้ 65 bar

Note : ตารางแสดงค่าแรงดันที่เหมาะสม

ESDV (LLK)	N2 (Bar)
41,50	40
43,44	55
45,46,47,48	60
40,42,40100,80,614,633	85

ESDV (SRB)	N2 (Bar)
31,34	50
32,33,36	55
30,35	75

ESDV (SRC)	N2 (Bar)
9386, 2901, 260	65
9387, 1232, 262	75
263, 652,	85
261	100

Remark : ____ ____

แรงงานที่ใช้ 4 คน/ช.ม.	ตรวจสอบโดย : [redacted]	วันที่ 16 / 11 / 2566
	รับรองโดย : [redacted]	วันที่ 16 / 11 / 2566

THAPP LINE	ใบบันทึกการตรวจสอบประจำเดือน	ที่ตั้งอุปกรณ์
	ชนิดอุปกรณ์ : Emergency Shutdown Valve (ESDV)	LLK
	ESDV No. : 40100	หน้า 1 ของ 1

ITEM (หัวข้อ)	RESULTS (ผลการตรวจ)
1. สภาพสี การรั่วซึม สภาพโดยรวม ของ Actuator และ Control Unit	☑ ปกติ ☐ แก้ไข
2. ตรวจสอบสภาพสายเคเบิล	☑ ปกติ ☐ แก้ไข
3. ตรวจสอบ Position Indicator (ป้ายแสดงสถานะ)	☑ ปกติ ☐ แก้ไข
4. ระดับน้ำมัน Hydraulic ใน Tank	☑ ปกติ ☐ ต่ำ ☐ เติม
5. ระบบท่อภายในและภายนอกตู้ควบคุม	☑ ปกติ ☐ รั่ว ☐ ขันแน่น
6. ระบบ Local / Remote Control และ hand Wheel	☑ ปกติ ☐ แก้ไข
7. Hydraulic Pressure gauge	ด้านเปิด: แรงดัน 140 bar ด้านปิด: แรงดัน _____ bar
8. อุณหภูมิของน้ำมัน Hydraulic	☑ ปกติ (30 ~ 60°C) ☐ ผิดปกติ _____ °C
9. ดวงไฟทดสอบด้านข้าง (ถ้ามี)	☑ ปกติ ☐ ขาด
10. ทำความสะอาดภายในตู้ควบคุม	☑ ดำเนินการแล้ว ☐ ยังไม่ดำเนินการเพราะ _____
11. แรงดันของถังไนโตรเจน	☑ ตรวจแล้วอ่านได้ 85 bar

Note : ตารางแสดงค่าแรงดันที่เหมาะสม

ESDV (LLK)	N2 (Bar)
41,50	40
43,44	55
45,46,47,48	60
40,42,40100,80,614,633	85

ESDV (SRB)	N2 (Bar)
31,34	50
32,33,36	55
30,35	75

ESDV (SRC)	N2 (Bar)
9386, 2901, 260	65
9387, 1232, 262	75
263, 652,	85
261	100

Remark : _____

แรงงานที่ใช้ 4 คน/ช.ม.	ตรวจสอบโดย : [redacted]	วันที่ 15 / 12 / 2566
	รับรองโดย : [redacted]	วันที่ 26 / 12 / 2566

ระบบ OWS

FLANG CHECK LEAK DAILY

DATE: 03-ธ.ค.-2023 ***TIME:*** 06.00-14.00

AREA	CONDITION		CHEVK BY
PIGTRAP	ปกติ	-	[redacted]
PUMP AREA P-401	ปกติ	-	
METERING	ปกติ	-	
MANDIFOLD	ปกติ	-	
JETA-1 TANK	ปกติ	EMPTY T-401A	
H-BASE TANK	ปกติ	-	
MOGAS TANK AND AUTO DRAIN	ผิดปกติ	EMPTY T-403C	
INTERFACE AND SLOP TANK	ผิดปกติ	EMPTY T-407 / Line Outlet Leak	
DELIVERY PUMPS	ปกติ	-	
CLAY FILLTER AND MICRONIC FILLTERS	ปกติ	-	
HV PRODUCTS TRANSFER TO PTT (หน้า ESSO)	ปกติ	-	
DRAIN VALVE LINE PRODUCTS TO PTT (ข้างรั้ว PTT)	ปกติ	-	
VALVE DRAIN UNDER FLOOR PRODUCTS JETA-1 (T-401D,E,F,G)	ปกติ	-	
Rain water drain valve bund wall JETA-1 (Normal close,key lock)	ผิดปกติ	วาล์ว เปิดไม่ได้	
Rain water drain valve bund wall HSD (Normal close,key lock)	ผิดปกติ	วาล์ว เปิดไม่ได้	
Rain water drain valve bund wal lMOGAS TANK (Normal close,key lock)	ผิดปกติ	วาล์ว เปิดไม่ได้	

	Check list topics	OWS 401(VRU)	Remark	OWS402(PUMP)	Remark
ตรวจสภาพบ่อ OIL SEPERATOR	สภาพทั่วไปของบ่อ OWS	ปกติ		ปกติ	
	สภาพน้ำภายในบ่อเก็บ	ปกติ		ปกติ	
	สภาพน้ำที่ปล่อยออกนอกบ่อ	ปกติ	ใส	ปกติ	ใส
	สภาพของ บ่อแยกน้ำกับน้ำมัน	ปกติ		ปกติ	

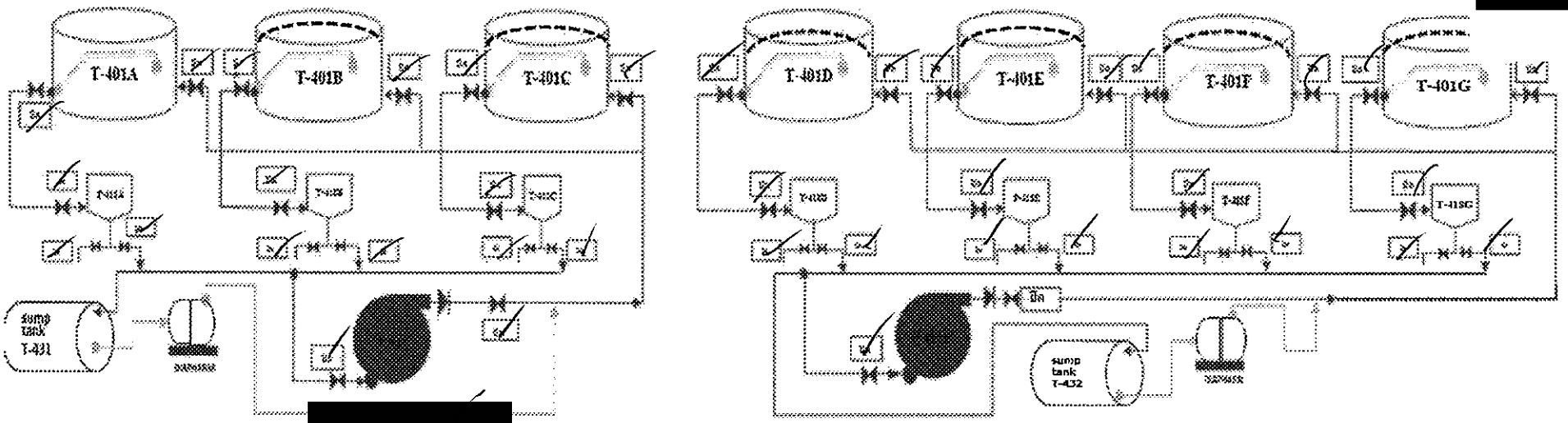

SHIFT SUPERVISOR: S[redacted]

Rev.05

FLANG CHECK LEAK DAILY

DATE: 02-ธ.ค.-2023 ***TIME:*** 06.00-14.00

AREA	CONDITION		CHEVK BY
PIGTRAP	ปกติ	-	[redacted]
PUMP AREA P-401	ปกติ	-	
METERING	ปกติ	-	
MANDIFOLD	ปกติ	-	
JETA-1 TANK	ปกติ	EMPTY T-401A	
H-BASE TANK	ปกติ	-	
MOGAS TANK AND AUTO DRAIN	ผิดปกติ	EMPTY T-403C	
INTERFACE AND SLOP TANK	ผิดปกติ	EMPTY T-407 / Line Outlet Leak	
DELIVERY PUMPS	ปกติ	-	
CLAY FILLTER AND MICRONIC FILLTERS	ปกติ	-	
HV PRODUCTS TRANSFER TO PTT (หน้า ESSO)	ปกติ	-	
DRAIN VALVE LINE PRODUCTS TO PTT (ข้างรั้ว PTT)	ปกติ	-	
VALVE DRAIN UNDER FLOOR PRODUCTS JETA-1 (T-401D,E,F,G)	ปกติ	-	
Rain water drain valve bund wall JETA-1 (Normal close,key lock)	ผิดปกติ	วาล์ว เปิดไม่ได้	
Rain water drain valve bund wall HSD (Normal close,key lock)	ผิดปกติ	วาล์ว เปิดไม่ได้	
Rain water drain valve bund wal lMOGAS TANK (Normal close,key lock)	ผิดปกติ	วาล์ว เปิดไม่ได้	

	Check list topics	OWS 401(VRU)	Remark	OWS402(PUMP)	Remark
ตรวจสภาพบ่อ OIL SEPERATOR	สภาพทั่วไปของบ่อ OWS	ปกติ		ปกติ	
	สภาพน้ำภายในบ่อเก็บ	ปกติ		ปกติ	
	สภาพน้ำที่ปล่อยออกนอกบ่อ	ปกติ	ใส	ปกติ	ใส
	สภาพของ บ่อแยกน้ำกับน้ำมัน	ปกติ		ปกติ	

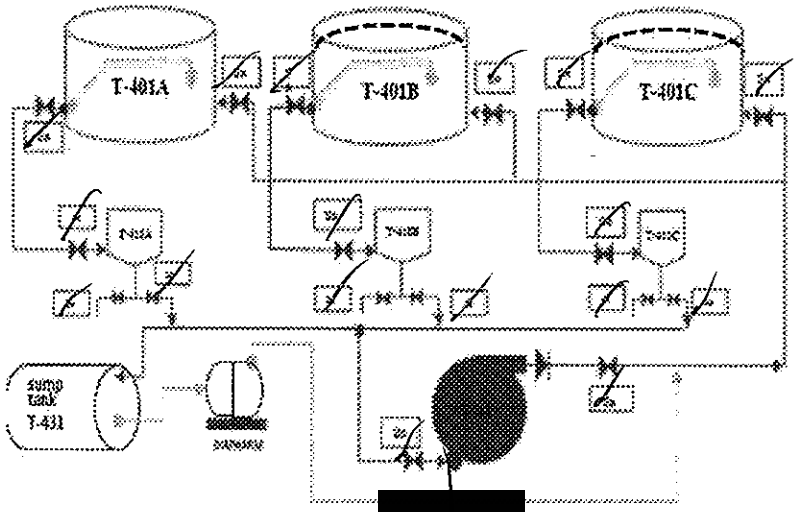

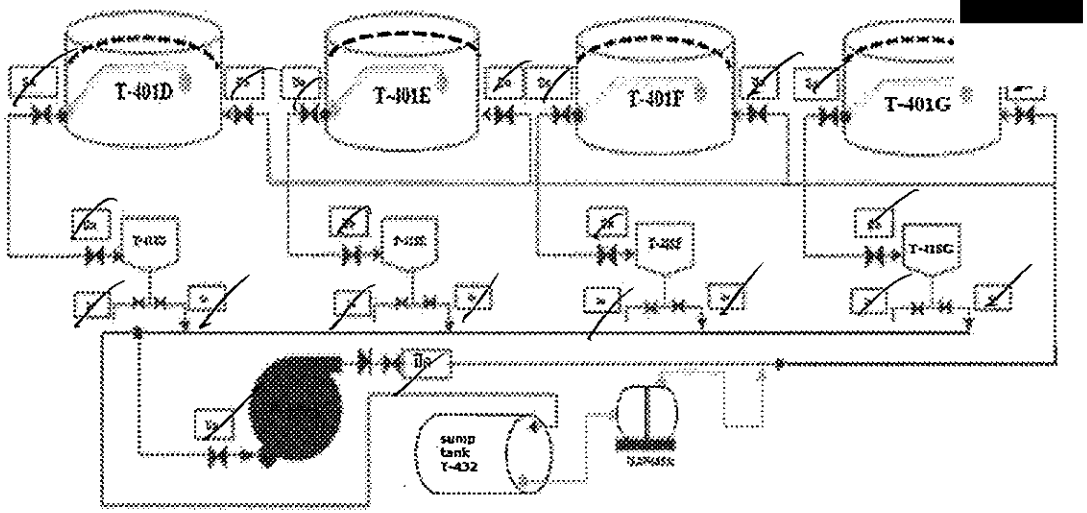

SHIFT SUPERVISOR: K[redacted]

Rev.05

FLANG CHECK LEAK DAILY

DATE: 29-พ.ย.-2023 **TIME:** 06.00-14.00

AREA	CONDITION		CHEVK BY
PIGTRAP	ปกติ	-	[redacted]
PUMP AREA P-401	ปกติ	-	
METERING	ปกติ	-	
MANDIFOLD	ปกติ	-	
JETA-1 TANK	ปกติ	EMPTY T-401A	
H-BASE TANK	ปกติ	-	
MOGAS TANK AND AUTO DRAIN	ผิดปกติ	EMPTY T-403C	
INTERFACE AND SLOP TANK	ผิดปกติ	EMPTY T-407 / Line Outlet Leak	
DELIVERY PUMPS	ปกติ	-	
CLAY FILLTER AND MICRONIC FILLTERS	ปกติ	-	
HV PRODUCTS TRANSFER TO PTT (หน้า ESSO)	ปกติ	-	
DRAIN VALVE LINE PRODUCTS TO PTT (ข้างรั้ว PTT)	ปกติ	-	
VALVE DRAIN UNDER FLOOR PRODUCTS JETA-1 (T-401D,E,F,G)	ปกติ	-	
Rain water drain valve bund wall JETA-1 (Normal close,key lock)	ผิดปกติ	วาล์ว เปิดไม่ได้	
Rain water drain valve bund wall HSD (Normal close,key lock)	ผิดปกติ	วาล์ว เปิดไม่ได้	
Rain water drain valve bund wal lMOGAS TANK (Normal close,key lock)	ผิดปกติ	วาล์ว เปิดไม่ได้	

	Check list topics	OWS 401(VRU)	Remark	OWS402(PUMP)	Remark
ตรวจสภาพบ่อ OIL SEPERATOR	สภาพทั่วไปของบ่อ OWS	ปกติ		ปกติ	
	สภาพน้ำภายในบ่อเก็บ	ปกติ		ปกติ	
	สภาพน้ำที่ปล่อยออกนอกบ่อ	ปกติ	ใส	ปกติ	ใส
	สภาพของ บ่อแยกน้ำกับน้ำมัน	ปกติ		ปกติ	

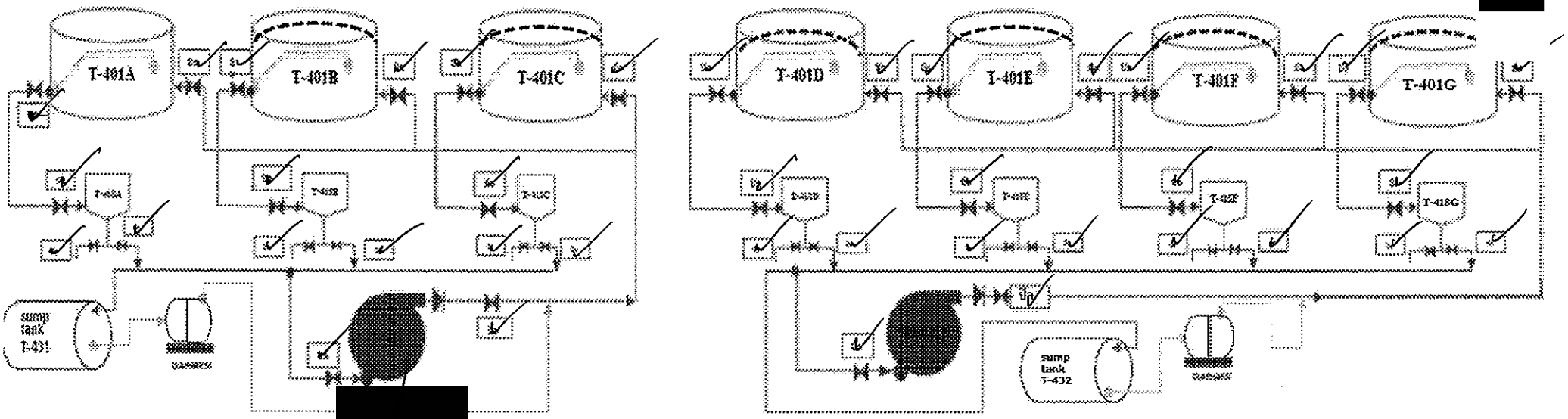

SHIFT SUPERVISOR: KKK[redacted]

Rev.05

FLANG CHECK LEAK DAILY

DATE: 26-Nov-2023 **TIME:** 06.00-14.00

AREA	CONDITION		CHEVK BY
PIGTRAP	ปกติ	-	[redacted]
PUMP AREA P-401	ปกติ	-	
METERING	ปกติ	-	
MANDIFOLD	ปกติ	-	
JETA-1 TANK	ปกติ	EMPTY T-401A	
H-BASE TANK	ปกติ	-	
MOGAS TANK AND AUTO DRAIN	ผิดปกติ	EMPTY T-403C	
INTERFACE AND SLOP TANK	ผิดปกติ	EMPTY T-407 / Line Outlet Leak	
DELIVERY PUMPS	ปกติ	-	
CLAY FILLTER AND MICRONIC FILLTERS	ปกติ	-	
HV PRODUCTS TRANSFER TO PTT (หน้า ESSO)	ปกติ	-	
DRAIN VALVE LINE PRODUCTS TO PTT (ข้างรั้ว PTT)	ปกติ	-	
VALVE DRAIN UNDER FLOOR PRODUCTS JETA-1 (T-401D,E,F,G)	ปกติ	-	
Rain water drain valve bund wall JETA-1 (Normal close,key lock)	ผิดปกติ	วาล์ว เปิดไม่ได้	
Rain water drain valve bund wall HSD (Normal close,key lock)	ผิดปกติ	วาล์ว เปิดไม่ได้	
Rain water drain valve bund wal lMOGAS TANK (Normal close,key lock)	ผิดปกติ	วาล์ว เปิดไม่ได้	

	Check list topics	OWS 401(VRU)	Remark	OWS402(PUMP)	Remark
ตรวจสภาพบ่อ OIL SEPERATOR	สภาพทั่วไปของบ่อ OWS	ปกติ		ปกติ	
	สภาพน้ำภายในบ่อเก็บ	ปกติ		ปกติ	
	สภาพน้ำที่ปล่อยออกนอกบ่อ	ปกติ	ใส	ปกติ	ใส
	สภาพของ บ่อแยกน้ำกับน้ำมัน	ปกติ		ปกติ	

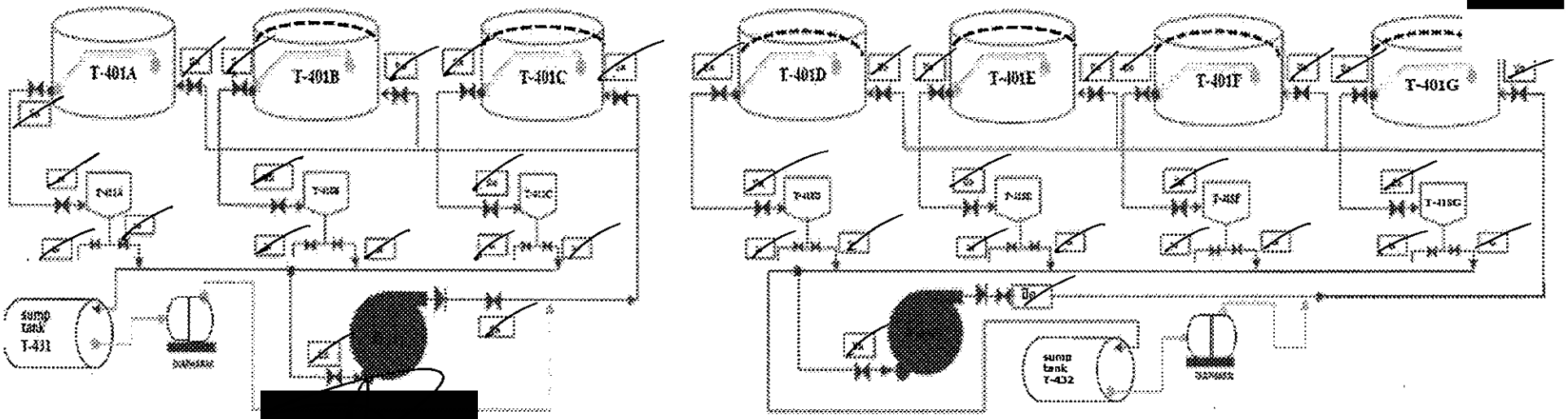

SHIFT SUPERVISOR: [redacted]

Rev.05

FLANG CHECK LEAK DAILY

DATE: 25-Nov-2023 ***TIME:*** 06.00-14.00

AREA	CONDITION		CHEVK BY
PIGTRAP	ปกติ	-	[redacted]
PUMP AREA P-401	ปกติ	-	
METERING	ปกติ	-	
MANDIFOLD	ปกติ	-	
JETA-1 TANK	ปกติ	EMPTY T-401A	
H-BASE TANK	ปกติ	-	
MOGAS TANK AND AUTO DRAIN	ผิดปกติ	EMPTY T-403C	
INTERFACE AND SLOP TANK	ผิดปกติ	EMPTY T-407 / Line Outlet Leak	
DELIVERY PUMPS	ปกติ	-	
CLAY FILLTER AND MICRONIC FILLTERS	ปกติ	-	
HV PRODUCTS TRANSFER TO PTT (หน้า ESSO)	ปกติ	-	
DRAIN VALVE LINE PRODUCTS TO PTT (ข้างรั้ว PTT)	ปกติ	-	
VALVE DRAIN UNDER FLOOR PRODUCTS JETA-1 (T-401D,E,F,G)	ปกติ	-	
Rain water drain valve bund wall JETA-1 (Normal close,key lock)	ผิดปกติ	วาล์ว เปิดไม่ได้	
Rain water drain valve bund wall HSD (Normal close,key lock)	ผิดปกติ	วาล์ว เปิดไม่ได้	
Rain water drain valve bund wal lMOGAS TANK (Normal close,key lock)	ผิดปกติ	วาล์ว เปิดไม่ได้	

	Check list topics	OWS 401(VRU)	Remark	OWS402(PUMP)	Remark
ตรวจสภาพบ่อ OIL SEPERATOR	สภาพทั่วไปของบ่อ OWS	ปกติ		ปกติ	
	สภาพน้ำภายในบ่อเก็บ	ปกติ		ปกติ	
	สภาพน้ำที่ปล่อยออกนอกบ่อ	ปกติ	ใส	ปกติ	ใส
	สภาพของ บ่อแยกน้ำกับน้ำมัน	ปกติ		ปกติ	

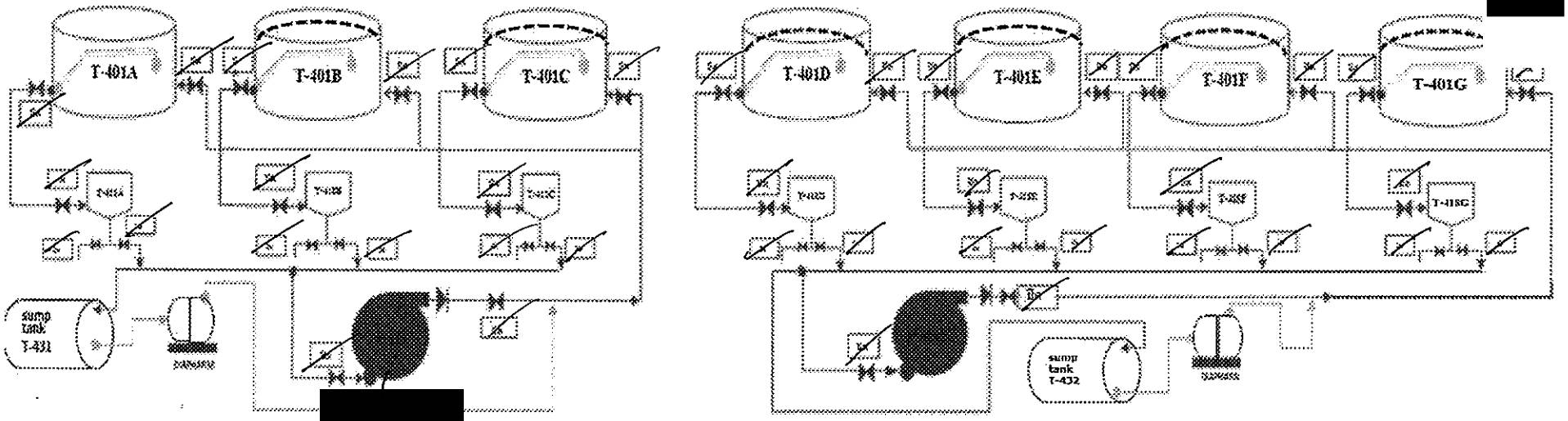

SHIFT SUPERVISOR: KK[redacted]

Rev.05

FLANG CHECK LEAK DAILY

DATE: 24-พ.ย.-2023 **TIME:** 06.00-14.00

AREA	CONDITION		CHEVK BY
PIGTRAP	ปกติ	-	[redacted]
PUMP AREA P-401	ปกติ	-	
METERING	ปกติ	-	
MANDIFOLD	ปกติ	-	
JETA-1 TANK	ปกติ	EMPTY T-401A	
H-BASE TANK	ปกติ	-	
MOGAS TANK AND AUTO DRAIN	ผิดปกติ	EMPTY T-403C	
INTERFACE AND SLOP TANK	ผิดปกติ	EMPTY T-407 / Line Outlet Leak	
DELIVERY PUMPS	ปกติ	-	
CLAY FILLTER AND MICRONIC FILLTERS	ปกติ	-	
HV PRODUCTS TRANSFER TO PTT (หน้า ESSO)	ปกติ	-	
DRAIN VALVE LINE PRODUCTS TO PTT (ข้างรั้ว PTT)	ปกติ	-	
VALVE DRAIN UNDER FLOOR PRODUCTS JETA-1 (T-401D,E,F,G)	ปกติ	-	
Rain water drain valve bund wall JETA-1 (Normal close,key lock)	ผิดปกติ	วาล์ว เปิดไม่ได้	
Rain water drain valve bund wall HSD (Normal close,key lock)	ผิดปกติ	วาล์ว เปิดไม่ได้	
Rain water drain valve bund wal lMOGAS TANK (Normal close,key lock)	ผิดปกติ	วาล์ว เปิดไม่ได้	

	Check list topics	OWS 401(VRU)	Remark	OWS402(PUMP)	Remark
ตรวจสภาพบ่อ OIL SEPERATOR	สภาพทั่วไปของบ่อ OWS	ปกติ		ปกติ	
	สภาพน้ำภายในบ่อเก็บ	ปกติ		ปกติ	
	สภาพน้ำที่ปล่อยออกนอกบ่อ	ปกติ	ใส	ปกติ	ใส
	สภาพของ บ่อแยกน้ำกับน้ำมัน	ปกติ		ปกติ	

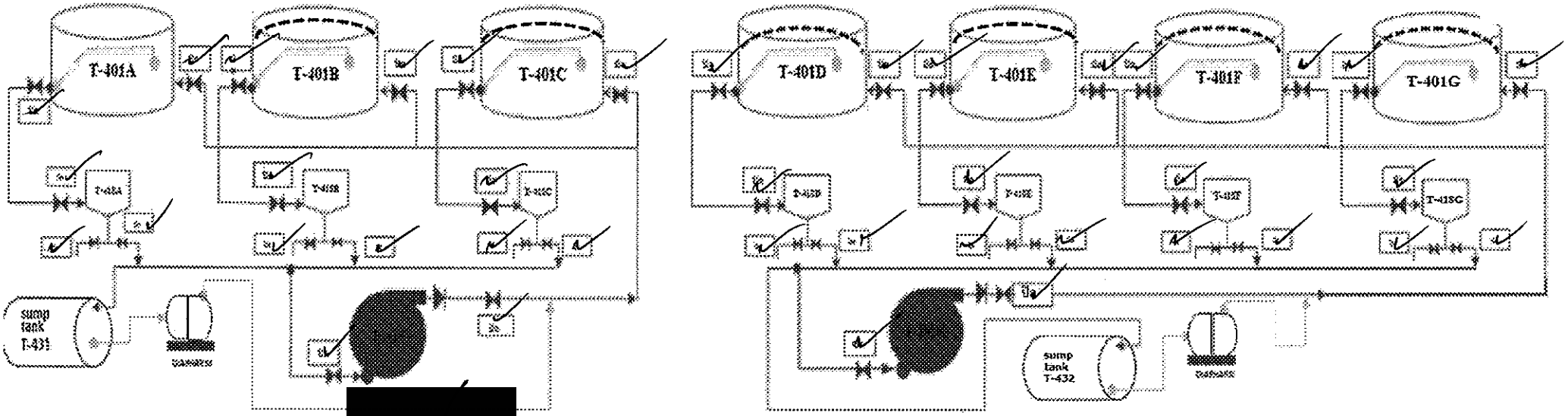

SHIFT SUPERVISOR: SNO [redacted]

Rev.05

FLANG CHECK LEAK DAILY

DATE: 30-Jul-2023 **TIME:** 06.00-14.00

AREA	CONDITION		CHEVK BY
PIGTRAP	ปกติ	-	[redacted]
PUMP AREA P-401	ปกติ	-	
METERING	ปกติ	-	
MANDIFOLD	ปกติ	-	
JETA-1 TANK	ปกติ	EMPTY T-401A	
H-BASE TANK	ปกติ	-	
MOGAS TANK AND AUTO DRAIN	ปกติ	-	
INTERFACE AND SLOP TANK	ปกติ	EMPTY TANK 406 C	
DELIVERY PUMPS	ปกติ	-	
CLAY FILLTER AND MICRONIC FILLTERS	ปกติ	-	
HV PRODUCTS TRANSFER TO PTT (หน้า ESSO)	ปกติ	-	
DRAIN VALVE LINE PRODUCTS TO PTT (ข้างรั้ว PTT)	ปกติ	-	
VALVE DRAIN UNDER FLOOR PRODUCTS JETA-1 (T-401D,E,F)	ปกติ	-	
Rain water drain valve bund wall JETA-1(Normal close,key lock)	ผิดปกติ	วาล์ว เปิดไม่ได้	
Rain water drain valve bund wall HSD(Normal close,key lock)	ผิดปกติ	วาล์ว เปิดไม่ได้	
Rain water drain valve bund wal lMOGAS TANK(Normal close,key lock)	ผิดปกติ	วาล์ว เปิดไม่ได้	

	Check list topics	OWS 401(VRU)	Remark	OWS402(PUMP)	Remark
ตรวจสภาพบ่อ OIL SEPERATOR	สภาพทั่วไปของบ่อ OWS	ปกติ		ปกติ	
	สภาพน้ำภายในบ่อเก็บ	ปกติ	มีคราบน้ำมัน	ปกติ	
	สภาพน้ำที่ปล่อยออกนอกบ่อ	ปกติ	ใส	ปกติ	ใส
	สภาพของ บ่อแยกน้ำกับน้ำมัน	ปกติ		ปกติ	

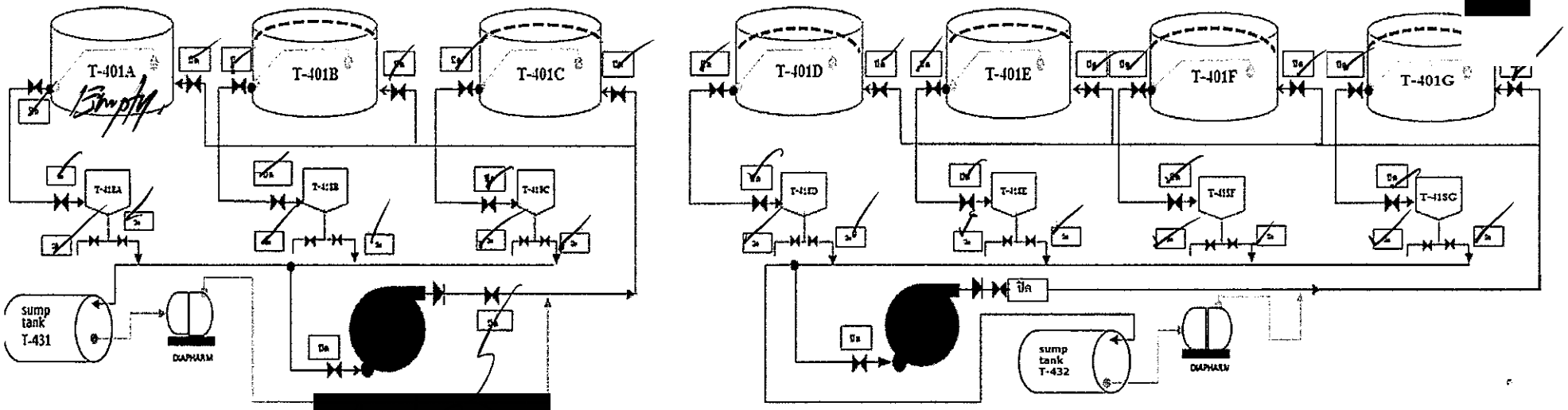

SHIFT SUPERVISOR: SU [redacted]

Rev.05

THAPP LINE

FLANG CHECK LEAK DAILY

DATE: 29-Jul-2023 **TIME:** 06.00-14.00

AREA	CONDITION		CHEVK BY
PIGTRAP	ปกติ	-	[redacted]
PUMP AREA P-401	ปกติ	-	
METERING	ปกติ	-	
MANDIFOLD	ปกติ	-	
JETA-1 TANK	ปกติ	EMPTY T-401A	
H-BASE TANK	ปกติ	-	
MOGAS TANK AND AUTO DRAIN	ปกติ	-	
INTERFACE AND SLOP TANK	ปกติ	EMPTY TANK 406 C	
DELIVERY PUMPS	ปกติ	-	
CLAY FILLTER AND MICRONIC FILLTERS	ปกติ	-	
HV PRODUCTS TRANSFER TO PTT (หน้า ESSO)	ปกติ	-	
DRAIN VALVE LINE PRODUCTS TO PTT (ข้างรั้ว PTT)	ปกติ	-	
VALVE DRAIN UNDER FLOOR PRODUCTS JETA-1 (T-401D,E,F)	ปกติ	-	
Rain water drain valve bund wall JETA-1(Normal close,key lock)	ผิดปกติ	วาล์ว เปิดไม่ได้	
Rain water drain valve bund wall HSD(Normal close,key lock)	ผิดปกติ	วาล์ว เปิดไม่ได้	
Rain water drain valve bund wal lMOGAS TANK(Normal close,key lock)	ผิดปกติ	วาล์ว เปิดไม่ได้	

	Check list topics	OWS 401(VRU)	Remark	OWS402(PUMP)	Remark	
ตรวจสภาพบ่อ OIL SEPERATOR	สภาพทั่วไปของบ่อ OWS	ปกติ		ปกติ		
	สภาพน้ำภายในบ่อเก็บ	ปกติ	มีคราบน้ำมัน	ปกติ		
	สภาพน้ำที่ปล่อยออกนอกบ่อ	ปกติ	ใส	ปกติ	ใส	
	สภาพของ บ่อแยกน้ำกับน้ำมัน	ปกติ		ปกติ		

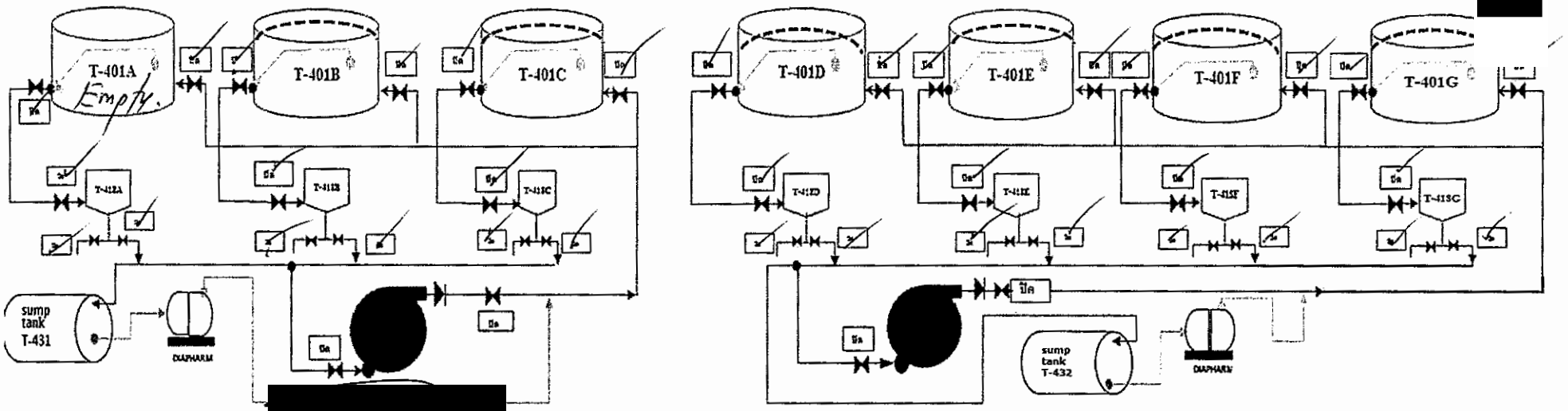

SHIFT SUPERVISOR: [redacted]

FLANG CHECK LEAK DAILY

DATE: 28-ก.ค.-2023 ***TIME:*** 06.00-14.00

AREA	CONDITION		CHEVK BY
PIGTRAP	ปกติ	-	[redacted]
PUMP AREA P-401	ปกติ	-	
METERING	ปกติ	-	
MANDIFOLD	ปกติ	-	
JETA-1 TANK	ปกติ	EMPTY T-401A	
H-BASE TANK	ปกติ	-	
MOGAS TANK AND AUTO DRAIN	ปกติ	-	
INTERFACE AND SLOP TANK	ปกติ	EMPTY TANK 406 C	
DELIVERY PUMPS	ปกติ	-	
CLAY FILLTER AND MICRONIC FILLTERS	ปกติ	-	
HV PRODUCTS TRANSFER TO PTT (หน้า ESSO)	ปกติ	-	
DRAIN VALVE LINE PRODUCTS TO PTT (ข้างรั้ว PTT)	ปกติ	-	
VALVE DRAIN UNDER FLOOR PRODUCTS JETA-1 (T-401D,E,F)	ปกติ	-	
Rain water drain valve bund wall JETA-1(Normal close,key lock)	ผิดปกติ	วาล์ว เปิดไม่ได้	
Rain water drain valve bund wall HSD(Normal close,key lock)	ผิดปกติ	วาล์ว เปิดไม่ได้	
Rain water drain valve bund wal IMOGAS TANK(Normal close,key lock)	ผิดปกติ	วาล์ว เปิดไม่ได้	

	Check list topics	OWS 401(VRU)	Remark	OWS402(PUMP)	Remark
ตรวจสภาพบ่อ OIL SEPERATOR	สภาพทั่วไปของบ่อ OWS	ปกติ		ปกติ	
	สภาพน้ำภายในบ่อเก็บ	ปกติ	มีคราบน้ำมัน	ปกติ	
	สภาพน้ำที่ปล่อยออกนอกบ่อ	ปกติ	ใส	ปกติ	ใส
	สภาพของ บ่อแยกน้ำถับน้ำมัน	ปกติ		ปกติ	

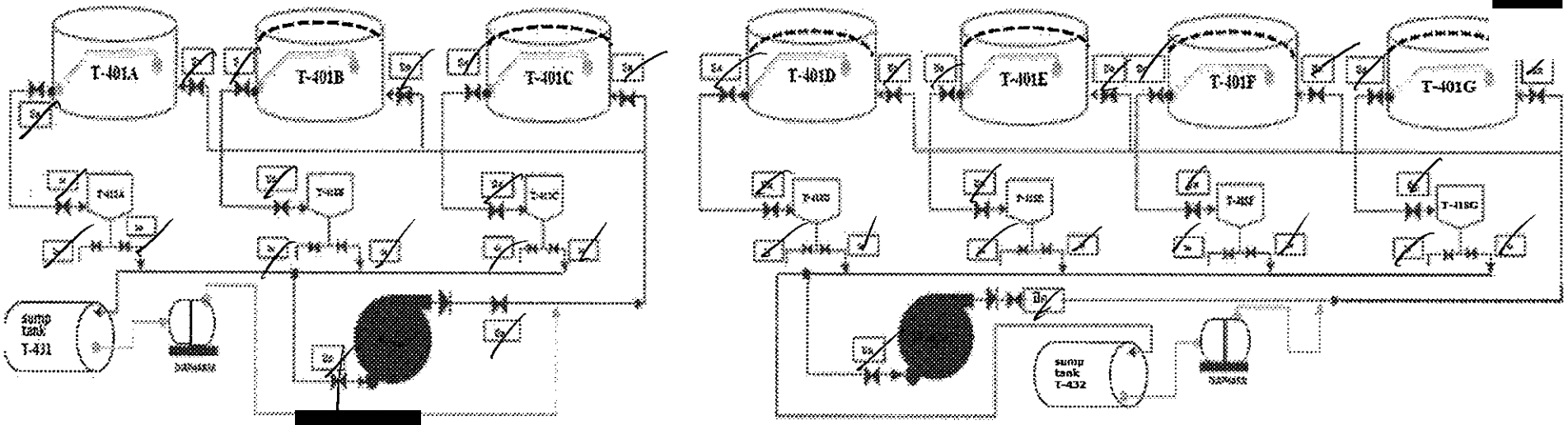

SHIFT SUPERVISOR: [redacted]

Rev.05

FLANG CHECK LEAK DAILY

DATE: 27-ก.ค.-2023 **TIME:** 06.00-14.00

AREA	CONDITION		CHEVK BY
PIGTRAP	ปกติ	-	[redacted]
PUMP AREA P-401	ปกติ	-	
METERING	ปกติ	-	
MANDIFOLD	ปกติ	-	
JETA-1 TANK	ปกติ	EMPTY T-401A	
H-BASE TANK	ปกติ	-	
MOGAS TANK AND AUTO DRAIN	ปกติ	-	
INTERFACE AND SLOP TANK	ปกติ	EMPTY TANK 406 C	
DELIVERY PUMPS	ปกติ	-	
CLAY FILLTER AND MICRONIC FILLTERS	ปกติ	-	
HV PRODUCTS TRANSFER TO PTT (หน้า ESSO)	ปกติ	-	
DRAIN VALVE LINE PRODUCTS TO PTT (ข้างรั้ว PTT)	ปกติ	-	
VALVE DRAIN UNDER FLOOR PRODUCTS JETA-1 (T-401D,E,F)	ปกติ	-	
Rain water drain valve bund wall JETA-1(Normal close,key lock)	ผิดปกติ	วาล์ว เปิดไม่ได้	
Rain water drain valve bund wall HSD(Normal close,key lock)	ผิดปกติ	วาล์ว เปิดไม่ได้	
Rain water drain valve bund wal IMOGAS TANK(Normal close,key lock)	ผิดปกติ	วาล์ว เปิดไม่ได้	

	Check list topics	OWS 401(VRU)	Remark	OWS402(PUMP)	Remark
ตรวจสภาพบ่อ OIL SEPERATOR	สภาพทั่วไปของบ่อ OWS	ปกติ		ปกติ	
	สภาพน้ำภายในบ่อเก็บ	ปกติ	มีคราบน้ำมัน	ปกติ	
	สภาพน้ำที่ปล่อยออกนอกบ่อ	ปกติ	ใส	ปกติ	ใส
	สภาพของ บ่อแยกน้ำกับน้ำมัน	ปกติ		ปกติ	

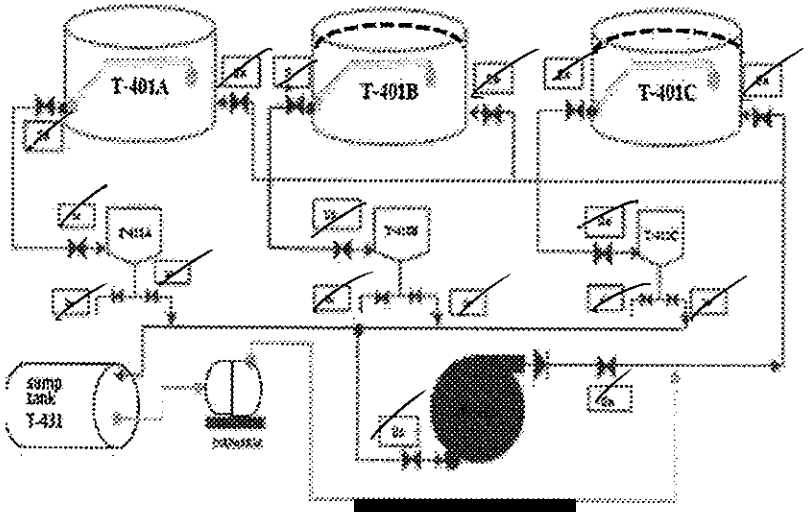

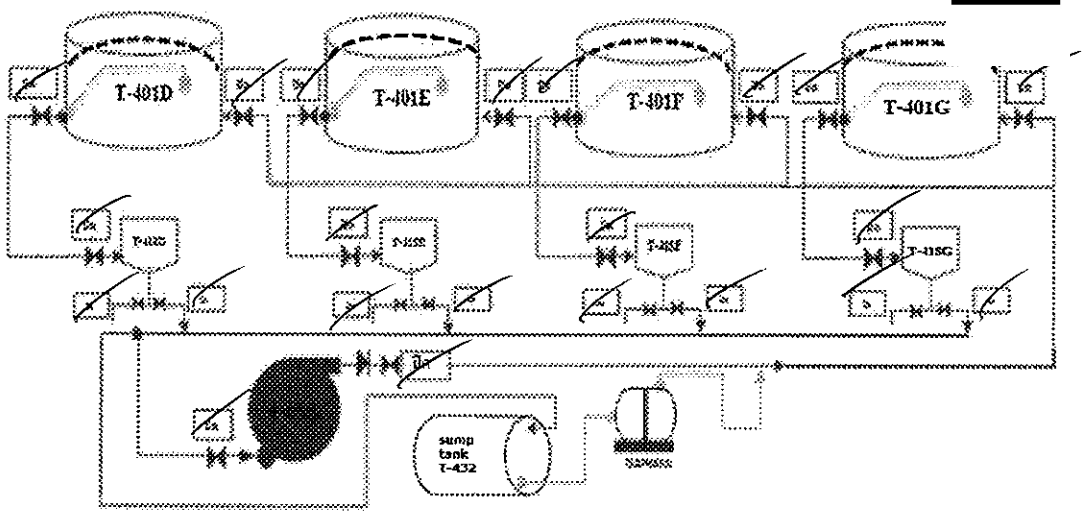

SHIFT SUPERVISOR: [redacted]

Rev.05

FLANG CHECK LEAK DAILY

DATE: 31-ส.ค.-2023 **TIME:** 06.00-14.00

AREA	CONDITION		CHEVK BY
PIGTRAP	ปกติ	-	[redacted]
PUMP AREA P-401	ปกติ	-	
METERING	ปกติ	-	
MANDIFOLD	ปกติ	-	
JETA-1 TANK	ปกติ	EMPTY T-401A	
H-BASE TANK	ปกติ	-	
MOGAS TANK AND AUTO DRAIN	ปกติ	EMPTY T-403C	
INTERFACE AND SLOP TANK	ปกติ	EMPTY T-407	
DELIVERY PUMPS	ปกติ	-	
CLAY FILLTER AND MICRONIC FILLTERS	ปกติ	-	
HV PRODUCTS TRANSFER TO PTT (หน้า ESSO)	ปกติ	-	
DRAIN VALVE LINE PRODUCTS TO PTT (ข้างรั้ว PTT)	ปกติ	-	
VALVE DRAIN UNDER FLOOR PRODUCTS JETA-1 (T-401D,E,F)	ปกติ	-	
Rain water drain valve bund wall JETA-1(Normal close,key lock)	ผิดปกติ	วาล์ว เปิดไม่ได้	
Rain water drain valve bund wall HSD(Normal close,key lock)	ผิดปกติ	วาล์ว เปิดไม่ได้	
Rain water drain valve bund wal lMOGAS TANK(Normal close,key lock)	ผิดปกติ	วาล์ว เปิดไม่ได้	

	Check list topics	OWS 401(VRU)	Remark	OWS402(PUMP)	Remark
ตรวจสภาพบ่อ OIL SEPERATOR	สภาพทั่วไปของบ่อ OWS	ปกติ		ปกติ	
	สภาพน้ำภายในบ่อเก็บ	ปกติ	มีคราบน้ำมัน	ปกติ	
	สภาพน้ำที่ปล่อยออกนอกบ่อ	ปกติ	ใส	ปกติ	ใส
	สภาพของ บ่อแยกน้ำกับน้ำมัน	ปกติ		ปกติ	

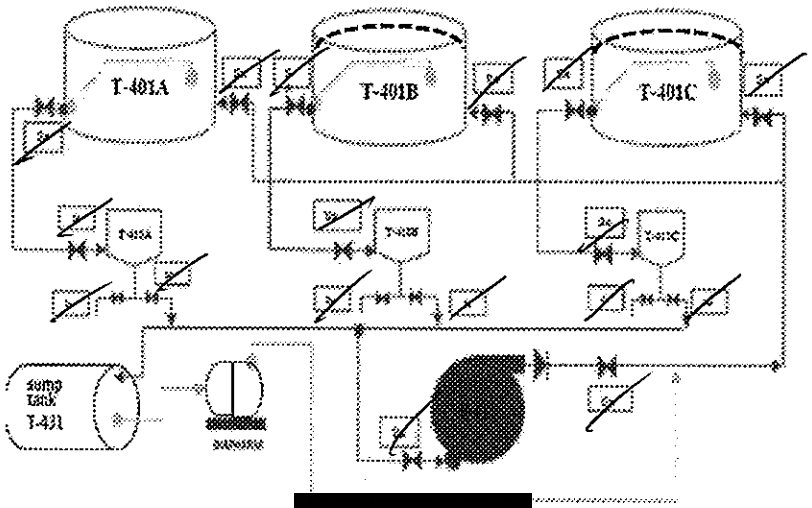

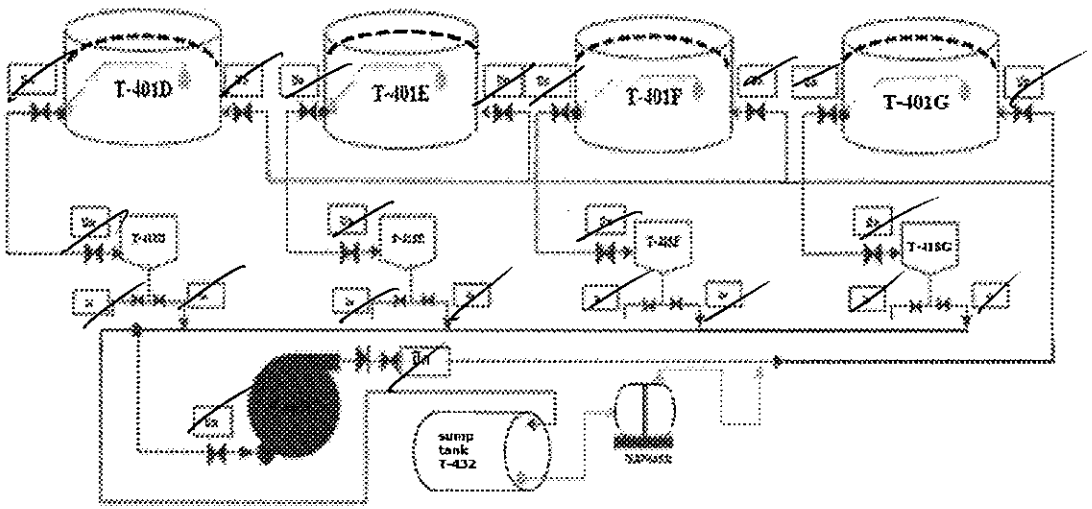

SHIFT SUPERVISOR: [redacted]

Rev.05

FLANG CHECK LEAK DAILY

DATE: 30-Aug-2023 **TIME:** 06.00-14.00

AREA	CONDITION		CHEVK BY
PIGTRAP	ปกติ	-	[redacted]
PUMP AREA P-401	ปกติ	-	
METERING	ปกติ	-	
MANDIFOLD	ปกติ	-	
JETA-1 TANK	ปกติ	EMPTY T-401A	
H-BASE TANK	ปกติ	-	
MOGAS TANK AND AUTO DRAIN	ปกติ	EMPTY T-403C	
INTERFACE AND SLOP TANK	ปกติ	EMPTY T-407	
DELIVERY PUMPS	ปกติ	-	
CLAY FILLTER AND MICRONIC FILLTERS	ปกติ	-	
HV PRODUCTS TRANSFER TO PTT (หน้า ESSO)	ปกติ	-	
DRAIN VALVE LINE PRODUCTS TO PTT (ข้างรั้ว PTT)	ปกติ	-	
VALVE DRAIN UNDER FLOOR PRODUCTS JETA-1 (T-401D,E,F)	ปกติ	-	
Rain water drain valve bund wall JETA-1(Normal close,key lock)	ผิดปกติ	วาล์ว เปิดไม่ได้	
Rain water drain valve bund wall HSD(Normal close,key lock)	ผิดปกติ	วาล์ว เปิดไม่ได้	
Rain water drain valve bund wal lMOGAS TANK(Normal close,key lock)	ผิดปกติ	วาล์ว เปิดไม่ได้	

	Check list topics	OWS 401(VRU)	Remark	OWS402(PUMP)	Remark
ตรวจสภาพบ่อ OIL SEPERATOR	สภาพทั่วไปของบ่อ OWS	ปกติ		ปกติ	
	สภาพน้ำภายในบ่อเก็บ	ปกติ	มีคราบน้ำมัน	ปกติ	
	สภาพน้ำที่ปล่อยออกนอกบ่อ	ปกติ	ใส	ปกติ	ใส
	สภาพของ บ่อแยกน้ำกับน้ำมัน	ปกติ		ปกติ	

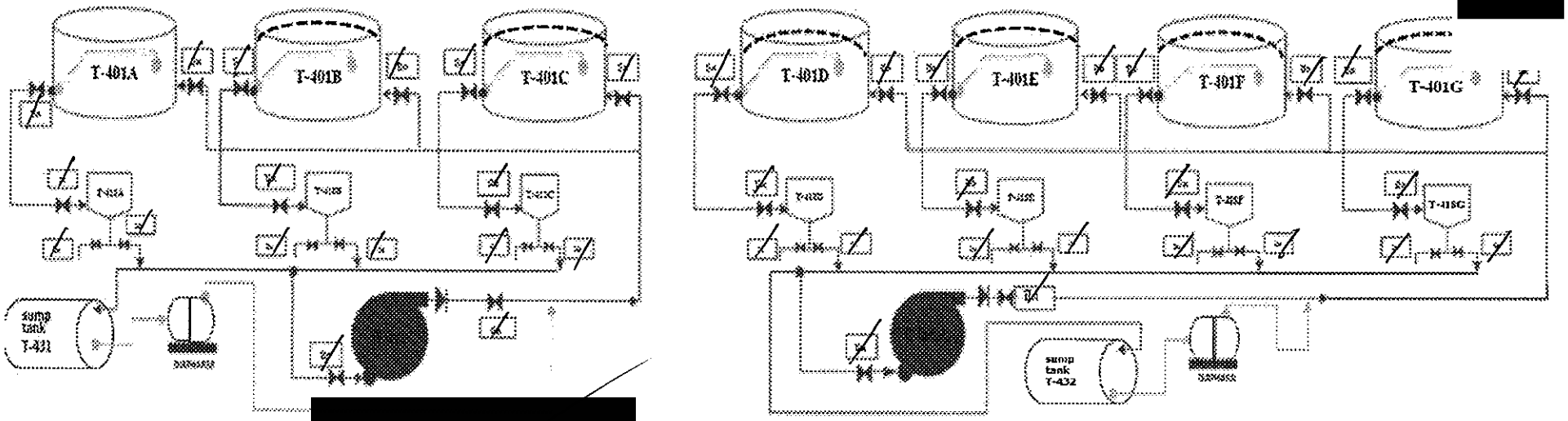

SHIFT SUPERVISOR: N[redacted]

Rev.05

FLANG CHECK LEAK DAILY

DATE: 29-Aug-2023 **TIME:** 06.00-14.00

AREA	CONDITION		CHEVK BY
PIGTRAP	ปกติ	-	[redacted]
PUMP AREA P-401	ปกติ	-	
METERING	ปกติ	-	
MANDIFOLD	ปกติ	-	
JETA-1 TANK	ปกติ	EMPTY T-401A	
H-BASE TANK	ปกติ	-	
MOGAS TANK AND AUTO DRAIN	ปกติ	EMPTY T-403C	
INTERFACE AND SLOP TANK	ปกติ	EMPTY T-407	
DELIVERY PUMPS	ปกติ	-	
CLAY FILLTER AND MICRONIC FILLTERS	ปกติ	-	
HV PRODUCTS TRANSFER TO PTT (หน้า ESSO)	ปกติ	-	
DRAIN VALVE LINE PRODUCTS TO PTT (ข้างรั้ว PTT)	ปกติ	-	
VALVE DRAIN UNDER FLOOR PRODUCTS JETA-1 (T-401D,E,F)	ปกติ	-	
Rain water drain valve bund wall JETA-1(Normal close,key lock)	ผิดปกติ	วาล์ว เปิดไม่ได้	
Rain water drain valve bund wall HSD(Normal close,key lock)	ผิดปกติ	วาล์ว เปิดไม่ได้	
Rain water drain valve bund wal IMOGAS TANK(Normal close,key lock)	ผิดปกติ	วาล์ว เปิดไม่ได้	

	Check list topics	OWS 401(VRU)	Remark	OWS402(PUMP)	Remark
ตรวจสภาพบ่อ OIL SEPERATOR	สภาพทั่วไปของบ่อ OWS	ปกติ		ปกติ	
	สภาพน้ำภายในบ่อเก็บ	ปกติ	มีคราบน้ำมัน	ปกติ	
	สภาพน้ำที่ปล่อยออกนอกบ่อ	ปกติ	ใส	ปกติ	ใส
	สภาพของ บ่อแยกน้ำกับน้ำมัน	ปกติ		ปกติ	

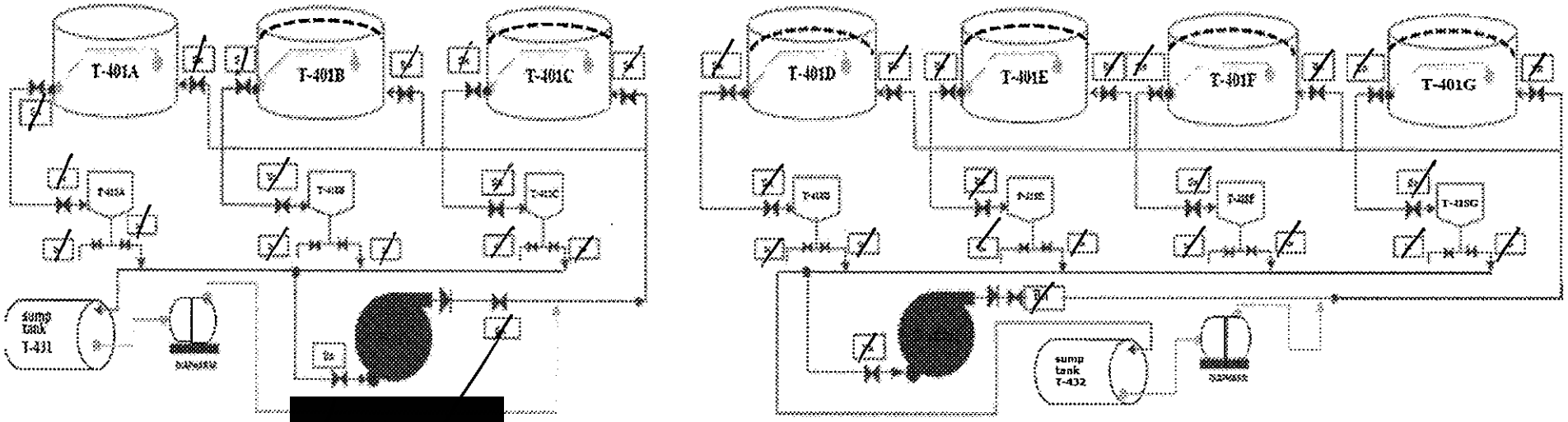

SHIFT SUPERVISOR: [redacted]

Rev.05

THAPP LINE

FLANG CHECK LEAK DAILY

DATE: 30-ก.ย.-2023 **TIME:** 06.00-14.00

AREA	CONDITION		CHEVK BY
PIGTRAP	ปกติ	-	[redacted]
PUMP AREA P-401	ปกติ	-	
METERING	ปกติ	-	
MANDIFOLD	ปกติ	-	
JETA-1 TANK	ปกติ	EMPTY T-401A	
H-BASE TANK	ปกติ	-	
MOGAS TANK AND AUTO DRAIN	ผิดปกติ	EMPTY T-403C	
INTERFACE AND SLOP TANK	ผิดปกติ	EMPTY T-407 / Line Outlet Leak	
DELIVERY PUMPS	ผิดปกติ	P-402A Service Machanical Seal	
CLAY FILLTER AND MICRONIC FILLTERS	ปกติ	-	
HV PRODUCTS TRANSFER TO PTT (หน้า ESSO)	ปกติ	-	
DRAIN VALVE LINE PRODUCTS TO PTT (ข้างรั้ว PTT)	ปกติ	-	
VALVE DRAIN UNDER FLOOR PRODUCTS JETA-1 (T-401D,E,F,G)	ปกติ	-	
Rain water drain valve bund wall JETA-1 (Normal close,key lock)	ผิดปกติ	วาล์ว เปิดไม่ได้	
Rain water drain valve bund wall HSD (Normal close,key lock)	ผิดปกติ	วาล์ว เปิดไม่ได้	
Rain water drain valve bund wal lMOGAS TANK (Normal close,key lock)	ผิดปกติ	วาล์ว เปิดไม่ได้	

	Check list topics	OWS 401(VRU)	Remark	OWS402(PUMP)	Remark
ตรวจสภาพบ่อ OIL SEPERATOR	สภาพทั่วไปของบ่อ OWS	ปกติ		ปกติ	
	สภาพน้ำภายในบ่อเก็บ	ปกติ	มีคราบน้ำมัน	ปกติ	
	สภาพน้ำที่ปล่อยออกนอกบ่อ	ปกติ	ใส	ปกติ	ใส
	สภาพของ บ่อแยกน้ำกับน้ำมัน	ปกติ		ปกติ	

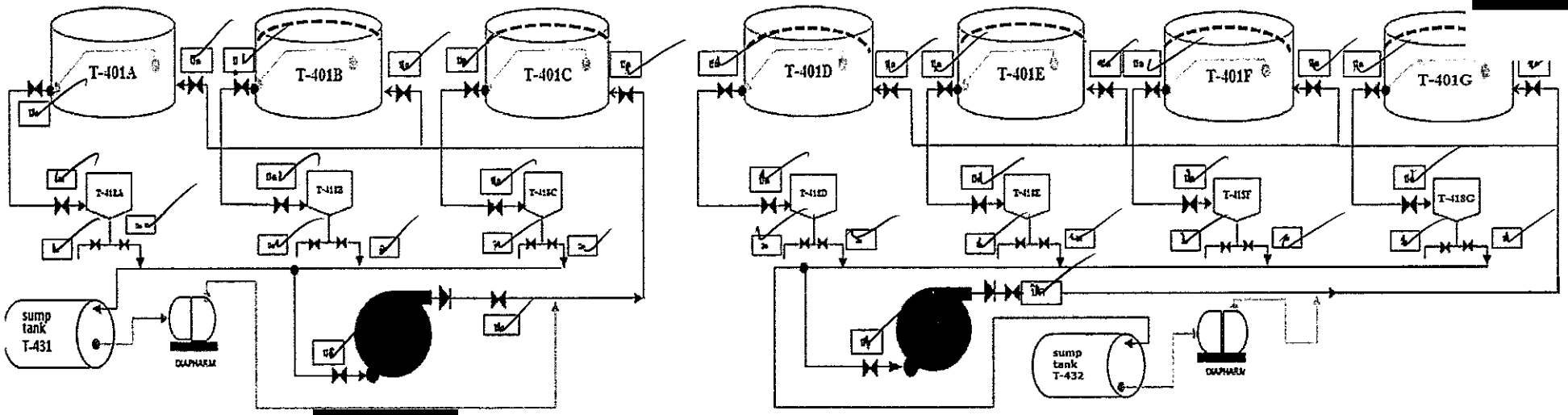

SHIFT SUPERVISOR: A[redacted]

Rev.05

FLANG CHECK LEAK DAILY

DATE: 29-Sep-2023 **TIME:** 06.00-14.00

AREA	CONDITION		CHEVK BY
PIGTRAP	ปกติ	-	[redacted]
PUMP AREA P-401	ปกติ	-	
METERING	ปกติ	-	
MANDIFOLD	ปกติ	-	
JETA-1 TANK	ปกติ	EMPTY T-401A	
H-BASE TANK	ปกติ	-	
MOGAS TANK AND AUTO DRAIN	ผิดปกติ	EMPTY T-403C	
INTERFACE AND SLOP TANK	ผิดปกติ	EMPTY T-407 / Line Outlet Leak	
DELIVERY PUMPS	ผิดปกติ	P-402A Service Machanical Seal	
CLAY FILLTER AND MICRONIC FILLTERS	ปกติ	-	
HV PRODUCTS TRANSFER TO PTT (หน้า ESSO)	ปกติ	-	
DRAIN VALVE LINE PRODUCTS TO PTT (ข้างรั้ว PTT)	ปกติ	-	
VALVE DRAIN UNDER FLOOR PRODUCTS JETA-1 (T-401D,E,F,G)	ปกติ	-	
Rain water drain valve bund wall JETA-1 (Normal close,key lock)	ผิดปกติ	วาล์ว เปิดไม่ได้	
Rain water drain valve bund wall HSD (Normal close,key lock)	ผิดปกติ	วาล์ว เปิดไม่ได้	
Rain water drain valve bund wal lMOGAS TANK (Normal close,key lock)	ผิดปกติ	วาล์ว เปิดไม่ได้	

	Check list topics	OWS 401(VRU)	Remark	OWS402(PUMP)	Remark
ตรวจสภาพบ่อ OIL SEPERATOR	สภาพทั่วไปของบ่อ OWS	ปกติ		ปกติ	
	สภาพน้ำภายในบ่อเก็บ	ปกติ	มีคราบน้ำมัน	ปกติ	
	สภาพน้ำที่ปล่อยออกนอกบ่อ	ปกติ	ใส	ปกติ	ใส
	สภาพของ บ่อแยกน้ำกับน้ำมัน	ปกติ		ปกติ	

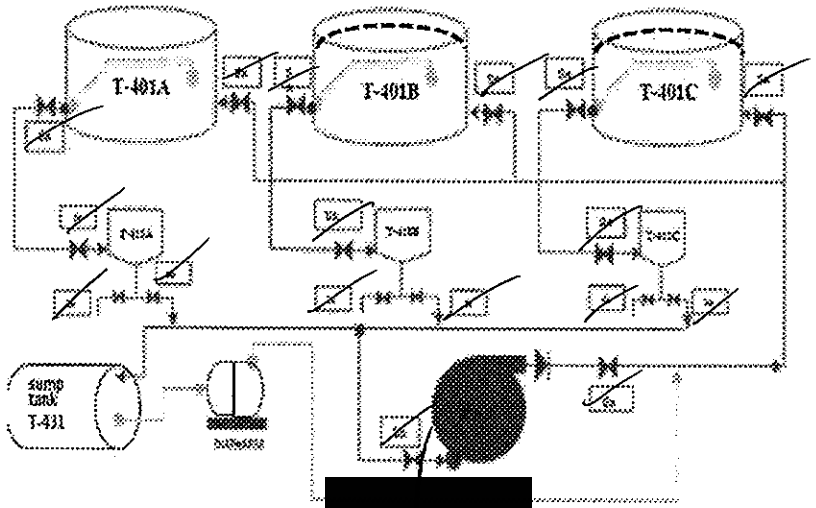

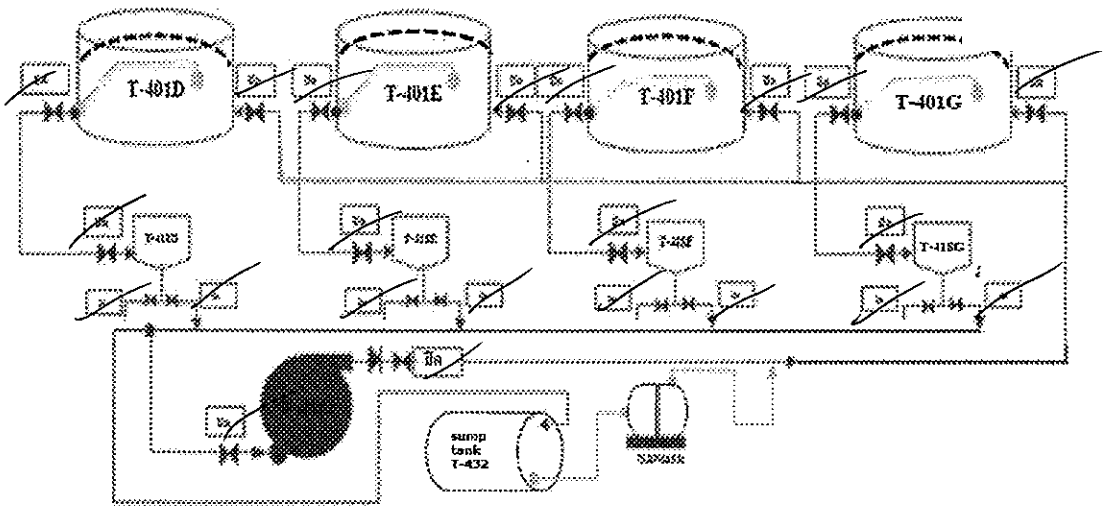

SHIFT SUPERVISOR: [redacted]

Rev.05

FLANG CHECK LEAK DAILY

DATE: **28-Sep-2023** ***TIME:*** **06.00-14.00**

AREA	CONDITION		CHEVK BY
PIGTRAP	ปกติ	-	[redacted]
PUMP AREA P-401	ปกติ	-	
METERING	ปกติ	-	
MANDIFOLD	ปกติ	-	
JETA-1 TANK	ปกติ	EMPTY T-401A	
H-BASE TANK	ปกติ	-	
MOGAS TANK AND AUTO DRAIN	ผิดปกติ	EMPTY T-403C	
INTERFACE AND SLOP TANK	ผิดปกติ	EMPTY T-407 / Line Outlet Leak	
DELIVERY PUMPS	ผิดปกติ	P-402A Service Machanical Seal	
CLAY FILLTER AND MICRONIC FILLTERS	ปกติ	-	
HV PRODUCTS TRANSFER TO PTT (หน้า ESSO)	ปกติ	-	
DRAIN VALVE LINE PRODUCTS TO PTT (ข้างรั้ว PTT)	ปกติ	-	
VALVE DRAIN UNDER FLOOR PRODUCTS JETA-1 (T-401D,E,F,G)	ปกติ	-	
Rain water drain valve bund wall JETA-1 (Normal close,key lock)	ผิดปกติ	วาล์ว เปิดไม่ได้	
Rain water drain valve bund wall HSD (Normal close,key lock)	ผิดปกติ	วาล์ว เปิดไม่ได้	
Rain water drain valve bund wal IMOGAS TANK (Normal close,key lock)	ผิดปกติ	วาล์ว เปิดไม่ได้	

	Check list topics	OWS 401(VRU)	Remark	OWS402(PUMP)	Remark
ตรวจสภาพบ่อ OIL SEPERATOR	สภาพทั่วไปของบ่อ OWS	ปกติ		ปกติ	
	สภาพน้ำภายในบ่อเก็บ	ปกติ	มีคราบน้ำมัน	ปกติ	
	สภาพน้ำที่ปล่อยออกนอกบ่อ	ปกติ	ใส	ปกติ	ใส
	สภาพของ บ่อแยกน้ำกับน้ำมัน	ปกติ		ปกติ	

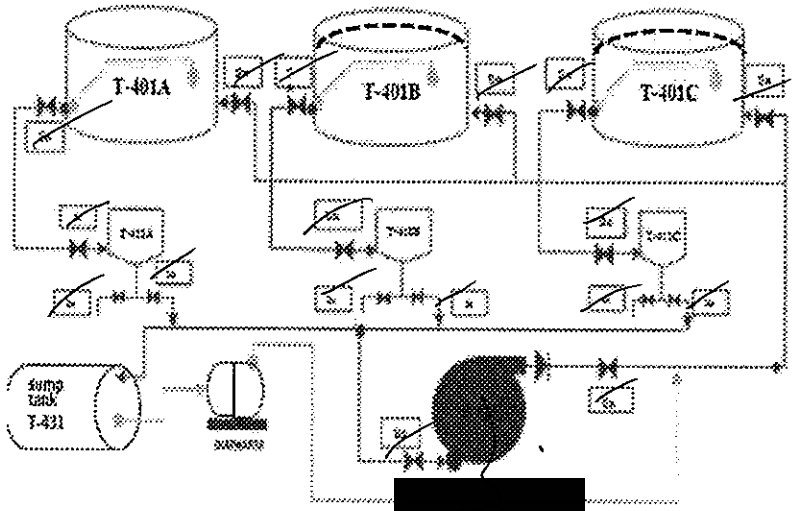

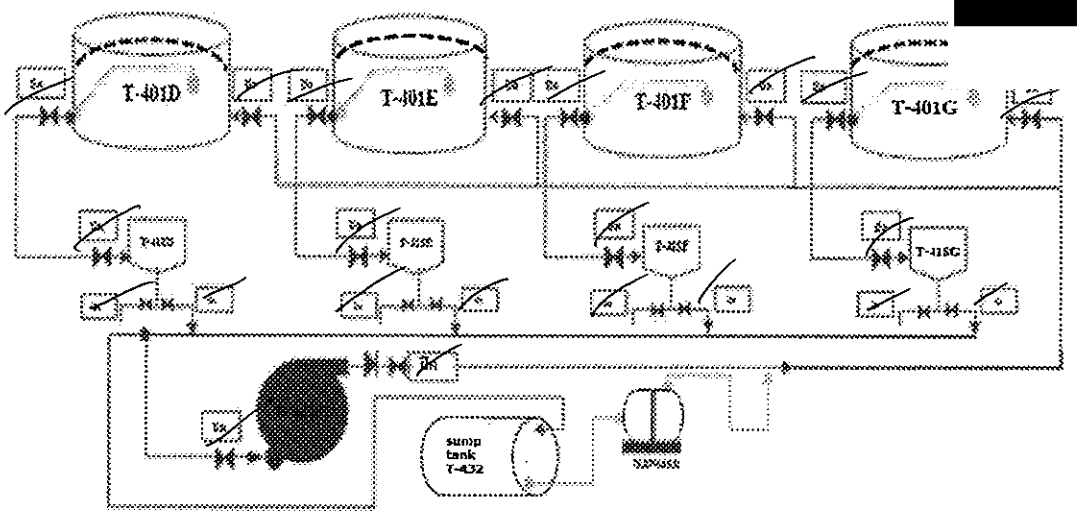

SHIFT SUPERVISOR: KK[redacted]

Rev.05

FLANG CHECK LEAK DAILY

DATE: 31-ต.ค.-2023 **TIME:** 06.00-14.00

AREA	CONDITION		CHEVK BY
PIGTRAP	ปกติ	-	[redacted]
PUMP AREA P-401	ปกติ	-	
METERING	ปกติ	-	
MANDIFOLD	ปกติ	-	
JETA-1 TANK	ปกติ	EMPTY T-401A	
H-BASE TANK	ปกติ	-	
MOGAS TANK AND AUTO DRAIN	ผิดปกติ	EMPTY T-403C	
INTERFACE AND SLOP TANK	ผิดปกติ	EMPTY T-407 / Line Outlet Leak	
DELIVERY PUMPS	ปกติ	-	
CLAY FILLTER AND MICRONIC FILLTERS	ปกติ	-	
HV PRODUCTS TRANSFER TO PTT (หน้า ESSO)	ปกติ	-	
DRAIN VALVE LINE PRODUCTS TO PTT (ข้างรั้ว PTT)	ปกติ	-	
VALVE DRAIN UNDER FLOOR PRODUCTS JETA-1 (T-401D,E,F,G)	ปกติ	-	
Rain water drain valve bund wall JETA-1 (Normal close,key lock)	ผิดปกติ	วาล์ว เปิดไม่ได้	
Rain water drain valve bund wall HSD (Normal close,key lock)	ผิดปกติ	วาล์ว เปิดไม่ได้	
Rain water drain valve bund wal lMOGAS TANK (Normal close,key lock)	ผิดปกติ	วาล์ว เปิดไม่ได้	

	Check list topics	OWS 401(VRU)	Remark	OWS402(PUMP)	Remark
ตรวจสภาพบ่อ OIL SEPERATOR	สภาพทั่วไปของบ่อ OWS	ปกติ		ปกติ	
	สภาพน้ำภายในบ่อเก็บ	ปกติ	มีคราบน้ำมัน	ปกติ	
	สภาพน้ำที่ปล่อยออกนอกบ่อ	ปกติ	ใส	ปกติ	ใส
	สภาพของ บ่อแยกน้ำกับน้ำมัน	ปกติ		ปกติ	

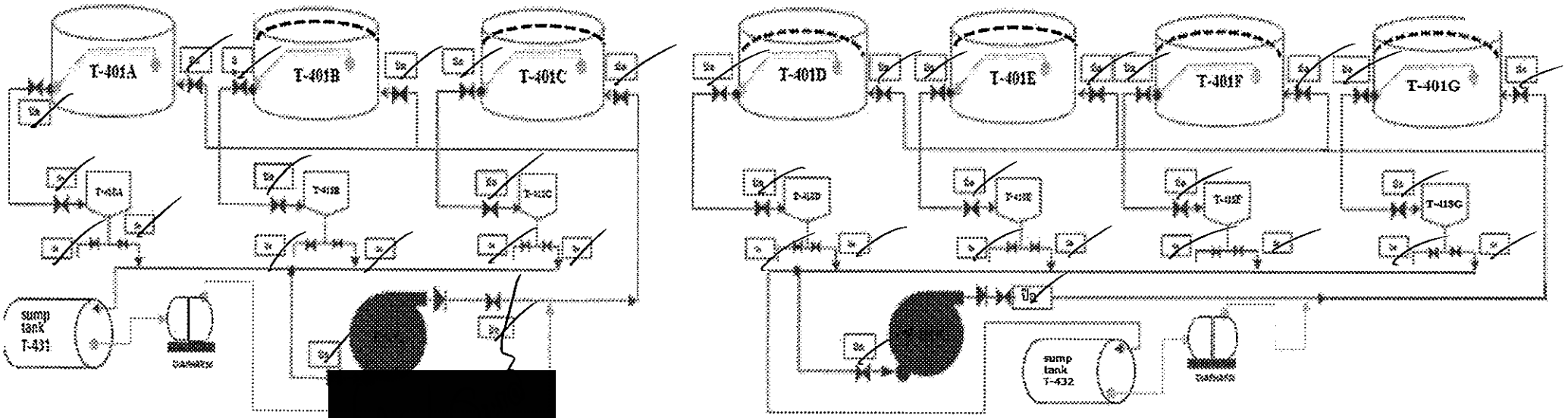

SHIFT SUPERVISOR: SUK[redacted]

Rev.05

FLANG CHECK LEAK DAILY

DATE: 29-ต.ค.-2023 **TIME:** 06.00-14.00

AREA	CONDITION		CHEVK BY
PIGTRAP	ปกติ	-	[redacted]
PUMP AREA P-401	ปกติ	-	
METERING	ปกติ	-	
MANDIFOLD	ปกติ	-	
JETA-1 TANK	ปกติ	EMPTY T-401A	
H-BASE TANK	ปกติ	-	
MOGAS TANK AND AUTO DRAIN	ผิดปกติ	EMPTY T-403C	
INTERFACE AND SLOP TANK	ผิดปกติ	EMPTY T-407 / Line Outlet Leak	
DELIVERY PUMPS	ปกติ	-	
CLAY FILLTER AND MICRONIC FILLTERS	ปกติ	-	
HV PRODUCTS TRANSFER TO PTT (หน้า ESSO)	ปกติ	-	
DRAIN VALVE LINE PRODUCTS TO PTT (ข้างรั้ว PTT)	ปกติ	-	
VALVE DRAIN UNDER FLOOR PRODUCTS JETA-1 (T-401D,E,F,G)	ปกติ	-	
Rain water drain valve bund wall JETA-1 (Normal close,key lock)	ผิดปกติ	วาล์ว เปิดไม่ได้	
Rain water drain valve bund wall HSD (Normal close,key lock)	ผิดปกติ	วาล์ว เปิดไม่ได้	
Rain water drain valve bund wal lMOGAS TANK (Normal close,key lock)	ผิดปกติ	วาล์ว เปิดไม่ได้	

ตรวจสภาพบ่อ OIL SEPERATOR	Check list topics	OWS 401(VRU)	Remark	OWS402(PUMP)	Remark
	สภาพทั่วไปของบ่อ OWS	ปกติ		ปกติ	
	สภาพน้ำภายในบ่อเก็บ	ปกติ	มีคราบน้ำมัน	ปกติ	
	สภาพน้ำที่ปล่อยออกนอกบ่อ	ปกติ	ใส	ปกติ	ใส
	สภาพของ บ่อแยกน้ำกับน้ำมัน	ปกติ		ปกติ	

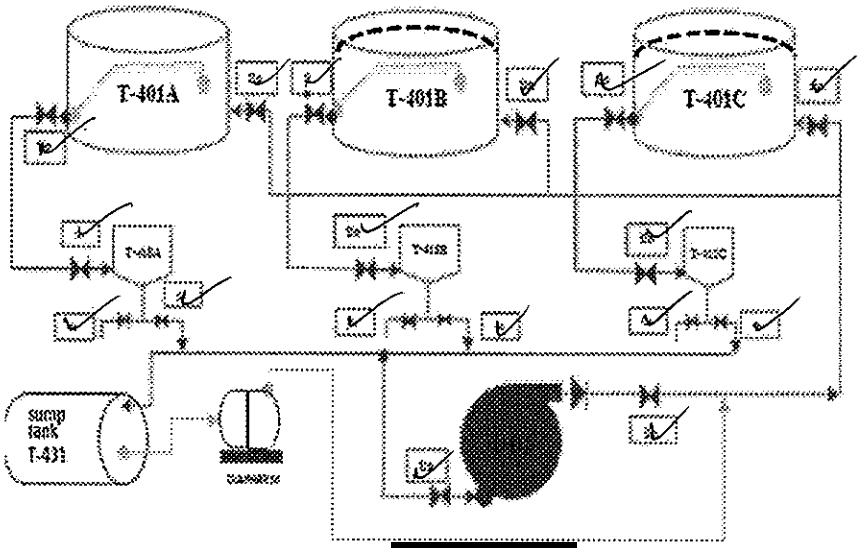

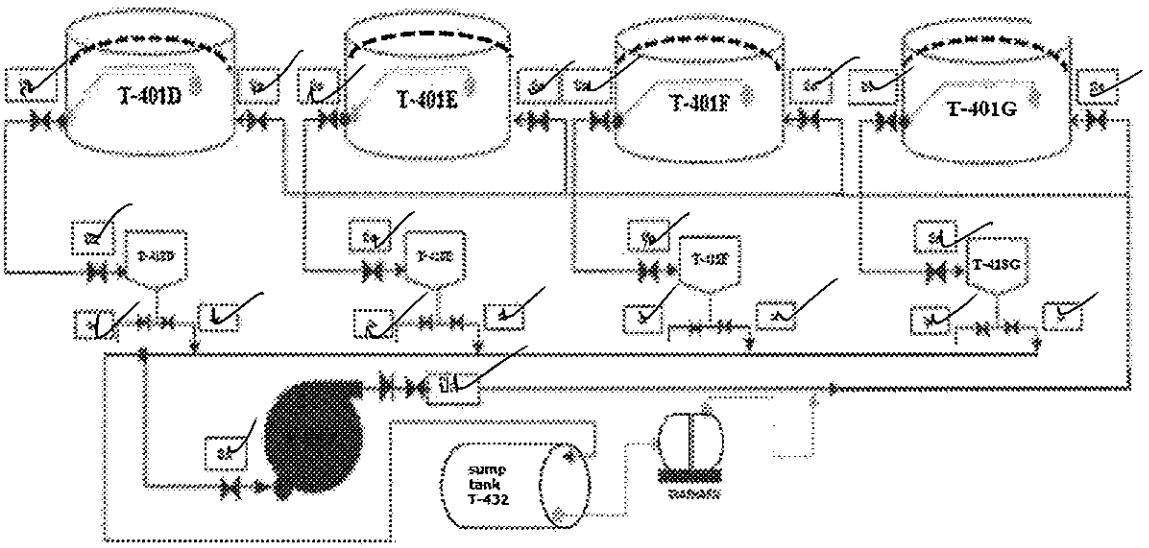

SHIFT SUPERVISOR: [redacted]

Rev.05

FLANG CHECK LEAK DAILY

DATE: 28-ต.ค.-2023 **TIME:** 06.00-14.00

AREA	CONDITION		CHEVK BY
PIGTRAP	ปกติ	-	[redacted]
PUMP AREA P-401	ปกติ	-	
METERING	ปกติ	-	
MANDIFOLD	ปกติ	-	
JETA-1 TANK	ปกติ	EMPTY T-401A	
H-BASE TANK	ปกติ	-	
MOGAS TANK AND AUTO DRAIN	ผิดปกติ	EMPTY T-403C	
INTERFACE AND SLOP TANK	ผิดปกติ	EMPTY T-407 / Line Outlet Leak	
DELIVERY PUMPS	ปกติ	-	
CLAY FILLTER AND MICRONIC FILLTERS	ปกติ	-	
HV PRODUCTS TRANSFER TO PTT (หน้า ESSO)	ปกติ	-	
DRAIN VALVE LINE PRODUCTS TO PTT (ข้างรั้ว PTT)	ปกติ	-	
VALVE DRAIN UNDER FLOOR PRODUCTS JETA-1 (T-401D,E,F,G)	ปกติ	-	
Rain water drain valve bund wall JETA-1 (Normal close,key lock)	ผิดปกติ	วาล์ว เปิดไม่ได้	
Rain water drain valve bund wall HSD (Normal close,key lock)	ผิดปกติ	วาล์ว เปิดไม่ได้	
Rain water drain valve bund wal lMOGAS TANK (Normal close,key lock)	ผิดปกติ	วาล์ว เปิดไม่ได้	

	Check list topics	OWS 401(VRU)	Remark	OWS402(PUMP)	Remark
ตรวจสภาพบ่อ OIL SEPERATOR	สภาพทั่วไปของบ่อ OWS	ปกติ		ปกติ	
	สภาพน้ำภายในบ่อเก็บ	ปกติ	มีคราบน้ำมัน	ปกติ	
	สภาพน้ำที่ปล่อยออกนอกบ่อ	ปกติ	ใส	ปกติ	ใส
	สภาพของ บ่อแยกน้ำกับน้ำมัน	ปกติ		ปกติ	

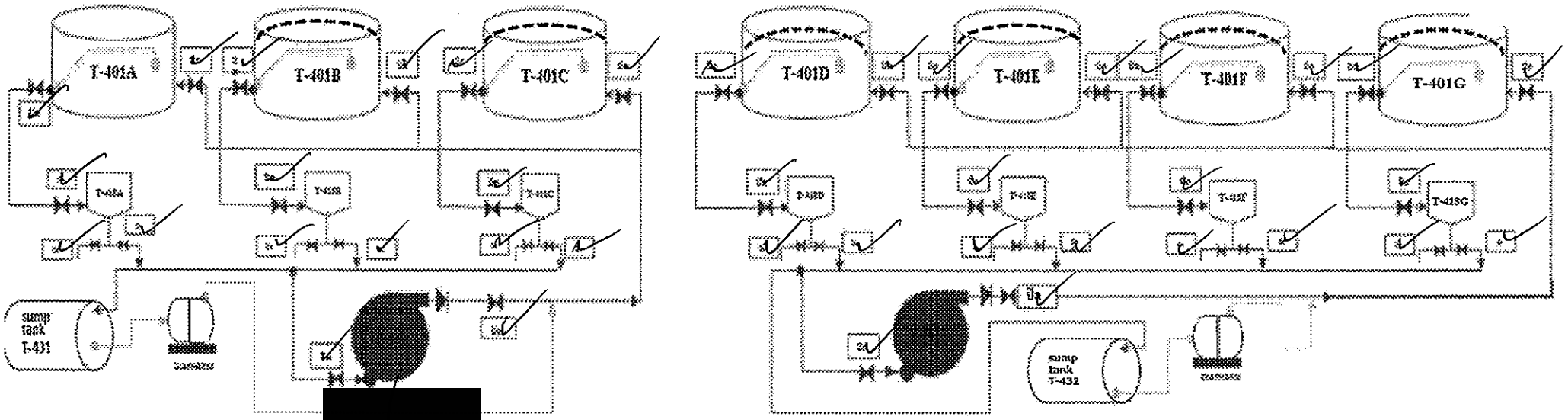

SHIFT SUPERVISOR: KK[redacted]

Rev.05

FLANGE CHECK LEAK SBA TERMINAL

DATE : 1/07/2566 **TIME :** 06:00-14:00

AREA	CONDITION	CHECK BY
PIG RECEIVING (V-801)	NORMAL	[redacted]
PSV 812 , 813 , 814	NORMAL	
METERING (MR-801)	NORMAL	
MICRONIC FILTER (FL-801 A,B)	FL-801B NORMAL / FL-801A Closed Line	
FILTER SEPERATOR (FL-802 A,B)	FL-802B NORMAL / FL-802A Closed Line	
FILTER SEPERATOR (FL-803 A,B)	FL-803B NORMAL / FL-803A Closed Line	
OIL WATER SEPARATOR (OWS - 801)	☑ NORMAL (น้ำใสปกติ)	
	☐ ABNORMAL (มีคราบน้ำมันปะปน)	
	☐ ABNORMAL (น้ำขุ่นมีตะกอน)	
PIPELINE TO TANK BAFS PRODUCTS	NORMAL	

SHIFT SUPERVISOR [redacted]

FLANGE CHECK LEAK SBA TERMINAL

DATE : 15/07/2566 **TIME :** 06:00-14:00

AREA	CONDITION	CHECK BY
PIG RECEIVING (V-801)	NORMAL	[redacted]
PSV 812 , 813 , 814	NORMAL	
METERING (MR-801)	NORMAL	
MICRONIC FILTER (FL-801 A,B)	FL-801A NORMAL / FL-801B Closed Line	
FILTER SEPERATOR (FL-802 A,B)	FL-802A NORMAL / FL-802B Closed Line	
FILTER SEPERATOR (FL-803 A,B)	FL-803A NORMAL / FL-803B Closed Line	
OIL WATER SEPARATOR (OWS - 801)	☑ NORMAL (น้ำใสปกติ)	
	☐ ABNORMAL (มีคราบน้ำมันปะปน)	
	☐ ABNORMAL (น้ำขุ่นมีตะกอน)	
PIPELINE TO TANK BAFS PRODUCTS	NORMAL	

SHIFT SUPERVISOR : [redacted]

FLANGE CHECK LEAK SBA TERMINAL

DATE : 31/07/2566 **TIME :** 06:00-14:00

AREA	CONDITION	CHECK BY
PIG RECEIVING (V-801)	NORMAL	[redacted]
PSV 812 , 813 , 814	NORMAL	
METERING (MR-801)	NORMAL	
MICRONIC FILTER (FL-801 A,B)	FL-801A NORMAL / FL-801B Closed Line	
FILTER SEPERATOR (FL-802 A,B)	FL-802A NORMAL / FL-802B Closed Line	
FILTER SEPERATOR (FL-803 A,B)	FL-803A NORMAL / FL-803B Closed Line	
OIL WATER SEPARATOR (OWS - 801)	☑ NORMAL (น้ำใสปกติ)	
	☐ ABNORMAL (มีคราบน้ำมันปะปน)	
	☐ ABNORMAL (น้ำขุ่นมีตะกอน)	
PIPELINE TO TANK BAFS PRODUCTS	NORMAL	

SHIFT SUPERVISOR : [redacted]

FLANGE CHECK LEAK SBA TERMINAL

DATE : 1/08/2566 **TIME :** 06:00-14:00

AREA	CONDITION	CHECK BY
PIG RECEIVING (V-801)	NORMAL	[redacted]
PSV 812 , 813 , 814	NORMAL	
METERING (MR-801)	NORMAL	
MICRONIC FILTER (FL-801 A,B)	FL-801A NORMAL / FL-801B Closed Line	
FILTER SEPERATOR (FL-802 A,B)	FL-802A NORMAL / FL-802B Closed Line	
FILTER SEPERATOR (FL-803 A,B)	FL-803A NORMAL / FL-803B Closed Line	
OIL WATER SEPARATOR (OWS - 801)	☑ NORMAL (น้ำใสปกติ)	
	☐ ABNORMAL (มีคราบน้ำมันปะปน)	
	☐ ABNORMAL (น้ำขุ่นมีตะกอน)	
PIPELINE TO TANK BAFS PRODUCTS	NORMAL	

SHIFT SUPERVISOR : [redacted]

FLANGE CHECK LEAK SBA TERMINAL

DATE : 15/08/2566 **TIME :** 06:00-14:00

AREA	CONDITION	CHECK BY
PIG RECEIVING (V-801)	NORMAL	[redacted]
PSV 812 , 813 , 814	NORMAL	
METERING (MR-801)	NORMAL	
MICRONIC FILTER (FL-801 A,B)	FL-801A NORMAL / FL-801B Closed Line	
FILTER SEPERATOR (FL-802 A,B)	FL-802A NORMAL / FL-802B Closed Line	
FILTER SEPERATOR (FL-803 A,B)	FL-803A NORMAL / FL-803B Closed Line	
OIL WATER SEPARATOR (OWS - 801)	☑ NORMAL (น้ำใสปกติ)	
	☐ ABNORMAL (มีคราบน้ำมันปะปน)	
	☐ ABNORMAL (น้ำขุ่นมีตะกอน)	
PIPELINE TO TANK BAFS PRODUCTS	NORMAL	

SHIFT SUPERVISOR : [redacted]

FLANGE CHECK LEAK SBA TERMINAL

DATE : 31/08/2566 **TIME :** 06:00-14:00

AREA	CONDITION	CHECK BY
PIG RECEIVING (V-801)	NORMAL	[redacted]
PSV 812 , 813 , 814	NORMAL	
METERING (MR-801)	NORMAL	
MICRONIC FILTER (FL-801 A,B)	FL-801B NORMAL / FL-801A Closed Line	
FILTER SEPERATOR (FL-802 A,B)	FL-802B NORMAL / FL-802A Closed Line	
FILTER SEPERATOR (FL-803 A,B)	FL-803B NORMAL / FL-803A Closed Line	
OIL WATER SEPARATOR (OWS - 801)	☑ NORMAL (น้ำใสปกติ)	
	☐ ABNORMAL (มีคราบน้ำมันปะปน)	
	☐ ABNORMAL (น้ำขุ่นมีตะกอน)	
PIPELINE TO TANK BAFS PRODUCTS	NORMAL	

SHIFT SUPERVISOR : [redacted]

FLANGE CHECK LEAK SBA TERMINAL

DATE : 1/09/2566 **TIME :** 06:00-14:00

AREA	CONDITION	CHECK BY
PIG RECEIVING (V-801)	NORMAL	[redacted]
PSV 812 , 813 , 814	NORMAL	
METERING (MR-801)	NORMAL	
MICRONIC FILTER (FL-801 A,B)	FL-801B NORMAL / FL-801A Closed Line	
FILTER SEPERATOR (FL-802 A,B)	FL-802B NORMAL / FL-802A Closed Line	
FILTER SEPERATOR (FL-803 A,B)	FL-803B NORMAL / FL-803A Closed Line	
OIL WATER SEPARATOR (OWS - 801)	☑ NORMAL (น้ำใสปกติ)	
	☐ ABNORMAL (มีคราบน้ำมันปะปน)	
	☐ ABNORMAL (น้ำขุ่นมีตะกอน)	
PIPELINE TO TANK BAFS PRODUCTS	NORMAL	

SHIFT SUPERVISOR : [redacted]

FLANGE CHECK LEAK SBA TERMINAL

DATE : 15/09/2566 **TIME :** 06:00-14:00

AREA	CONDITION	CHECK BY
PIG RECEIVING (V-801)	NORMAL	[redacted]
PSV 812 , 813 , 814	NORMAL	
METERING (MR-801)	NORMAL	
MICRONIC FILTER (FL-801 A,B)	FL-801B NORMAL / FL-801A Closed Line	
FILTER SEPERATOR (FL-802 A,B)	FL-802B NORMAL / FL-802A Closed Line	
FILTER SEPERATOR (FL-803 A,B)	FL-803B NORMAL / FL-803A Closed Line	
OIL WATER SEPARATOR (OWS - 801)	☑ NORMAL (น้ำใสปกติ)	
	☐ ABNORMAL (มีคราบน้ำมันปะปน)	
	☐ ABNORMAL (น้ำขุ่นมีตะกอน)	
PIPELINE TO TANK BAFS PRODUCTS	NORMAL	

SHIFT SUPERVISOR : [redacted]

FLANGE CHECK LEAK SBA TERMINAL

DATE : 30/09/2566 **TIME :** 06:00-14:00

AREA	CONDITION	CHECK BY
PIG RECEIVING (V-801)	NORMAL	[redacted]
PSV 812 , 813 , 814	NORMAL	
METERING (MR-801)	NORMAL	
MICRONIC FILTER (FL-801 A,B)	FL-801B NORMAL / FL-801A Closed Line	
FILTER SEPERATOR (FL-802 A,B)	FL-802B NORMAL / FL-802A Closed Line	
FILTER SEPERATOR (FL-803 A,B)	FL-803B NORMAL / FL-803A Closed Line	
OIL WATER SEPARATOR (OWS - 801)	☑ NORMAL (น้ำใสปกติ)	
	☐ ABNORMAL (มีคราบน้ำมันปะปน)	
	☐ ABNORMAL (น้ำขุ่นมีตะกอน)	
PIPELINE TO TANK BAFS PRODUCTS	NORMAL	

SHIFT SUPERVISOR : [redacted]

FLANGE CHECK LEAK SBA TERMINAL

DATE : 1/10/2566 **TIME :** 06:00-14:00

AREA	CONDITION	CHECK BY
PIG RECEIVING (V-801)	NORMAL	[redacted]
PSV 812 , 813 , 814	NORMAL	
METERING (MR-801)	NORMAL	
MICRONIC FILTER (FL-801 A,B)	FL-801A NORMAL / FL-801B Closed Line	
FILTER SEPERATOR (FL-802 A,B)	FL-802A NORMAL / FL-802B Closed Line	
FILTER SEPERATOR (FL-803 A,B)	FL-803A NORMAL / FL-803B Closed Line	
OIL WATER SEPARATOR (OWS - 801)	☑ NORMAL (น้ำใสปกติ)	
	☐ ABNORMAL (มีคราบน้ำมันปะปน)	
	☐ ABNORMAL (น้ำขุ่นมีตะกอน)	
PIPELINE TO TANK BAFS PRODUCTS	NORMAL	

SHIFT SUPERVISOR : [redacted]

FLANGE CHECK LEAK SBA TERMINAL

DATE : 15/10/2566 **TIME :** 06:00-14:00

AREA	CONDITION	CHECK BY
PIG RECEIVING (V-801)	NORMAL	[redacted]
PSV 812 , 813 , 814	NORMAL	
METERING (MR-801)	NORMAL	
MICRONIC FILTER (FL-801 A,B)	FL-801A NORMAL / FL-801B Closed Line	
FILTER SEPERATOR (FL-802 A,B)	FL-802A NORMAL / FL-802B Closed Line	
FILTER SEPERATOR (FL-803 A,B)	FL-803A NORMAL / FL-803B Closed Line	
OIL WATER SEPARATOR (OWS - 801)	☑ NORMAL (น้ำใสปกติ)	
	☐ ABNORMAL (มีคราบน้ำมันปะปน)	
	☐ ABNORMAL (น้ำขุ่นมีตะกอน)	
PIPELINE TO TANK BAFS PRODUCTS	NORMAL	

SHIFT SUPERVISOR : [redacted]

FLANGE CHECK LEAK SBA TERMINAL

DATE : 31/10/2566 **TIME :** 06:00-14:00

AREA	CONDITION	CHECK BY
PIG RECEIVING (V-801)	NORMAL	[redacted]
PSV 812 , 813 , 814	NORMAL	
METERING (MR-801)	NORMAL	
MICRONIC FILTER (FL-801 A,B)	FL-801A NORMAL / FL-801B Closed Line	
FILTER SEPERATOR (FL-802 A,B)	FL-802A NORMAL / FL-802B Closed Line	
FILTER SEPERATOR (FL-803 A,B)	FL-803A NORMAL / FL-803B Closed Line	
OIL WATER SEPARATOR (OWS - 801)	☑ NORMAL (น้ำใสปกติ)	
	☐ ABNORMAL (มีคราบน้ำมันปะปน)	
	☐ ABNORMAL (น้ำขุ่นมีตะกอน)	
PIPELINE TO TANK BAFS PRODUCTS	NORMAL	

SHIFT SUPERVISOR : [redacted]

FLANGE CHECK LEAK SBA TERMINAL

DATE : 1-11-2566 **TIME :** 06:00-14:00

AREA	CONDITION	CHECK BY
PIG RECEIVING (V-801)	NORMAL	[redacted]
PSV 812 , 813 , 814	NORMAL	
METERING (MR-801)	NORMAL	
MICRONIC FILTER (FL-801 A,B)	FL-801A NORMAL / FL-801B Closed Line	
FILTER SEPERATOR (FL-802 A,B)	FL-802A NORMAL / FL-802B Closed Line	
FILTER SEPERATOR (FL-803 A,B)	FL-803A NORMAL / FL-803B Closed Line	
OIL WATER SEPARATOR (OWS - 801)	☑ NORMAL (น้ำใสปกติ)	
	☐ ABNORMAL (มีคราบน้ำมันปะปน)	
	☐ ABNORMAL (น้ำขุ่นมีตะกอน)	
PIPELINE TO TANK BAFS PRODUCTS	NORMAL	

SHIFT SUPERVISOR : [redacted]

FLANGE CHECK LEAK SBA TERMINAL

DATE : 15/11/2566 **TIME :** 06:00-14:00

AREA	CONDITION	CHECK BY
PIG RECEIVING (V-801)	NORMAL	[redacted]
PSV 812 , 813 , 814	NORMAL	
METERING (MR-801)	NORMAL	
MICRONIC FILTER (FL-801 A,B)	FL-801A NORMAL / FL-801B Closed Line	
FILTER SEPERATOR (FL-802 A,B)	FL-802A NORMAL / FL-802B Closed Line	
FILTER SEPERATOR (FL-803 A,B)	FL-803A NORMAL / FL-803B Closed Line	
OIL WATER SEPARATOR (OWS - 801)	☑ NORMAL (น้ำใสปกติ)	
	☐ ABNORMAL (มีคราบน้ำมันปะปน)	
	☐ ABNORMAL (น้ำขุ่นมีตะกอน)	
PIPELINE TO TANK BAFS PRODUCTS	NORMAL	

SHIFT SUPERVISOR : [redacted]

FLANGE CHECK LEAK SBA TERMINAL

DATE : 30/11/2566 **TIME :** 06:00-14:00

AREA	CONDITION	CHECK BY
PIG RECEIVING (V-801)	NORMAL	[redacted]
PSV 812 , 813 , 814	NORMAL	
METERING (MR-801)	NORMAL	
MICRONIC FILTER (FL-801 A,B)	FL-801A NORMAL / FL-801B Closed Line	
FILTER SEPERATOR (FL-802 A,B)	FL-802A NORMAL / FL-802B Closed Line	
FILTER SEPERATOR (FL-803 A,B)	FL-803A NORMAL / FL-803B Closed Line	
OIL WATER SEPARATOR (OWS - 801)	☑ NORMAL (น้ำใสปกติ)	
	☐ ABNORMAL (มีคราบน้ำมันปะปน)	
	☐ ABNORMAL (น้ำขุ่นมีตะกอน)	
PIPELINE TO TANK BAFS PRODUCTS	NORMAL	

SHIFT SUPERVISOR : [redacted]

FLANGE CHECK LEAK SBA TERMINAL

DATE : 1/12/2566 **TIME :** 06:00-14:00

AREA	CONDITION	CHECK BY
PIG RECEIVING (V-801)	NORMAL	[redacted]
PSV 812 , 813 , 814	NORMAL	
METERING (MR-801)	NORMAL	
MICRONIC FILTER (FL-801 A,B)	FL-801A NORMAL / FL-801B Closed Line	
FILTER SEPERATOR (FL-802 A,B)	FL-802A NORMAL / FL-802B Closed Line	
FILTER SEPERATOR (FL-803 A,B)	FL-803A NORMAL / FL-803B Closed Line	
OIL WATER SEPARATOR (OWS - 801)	☑ NORMAL (น้ำใสปกติ)	
	☐ ABNORMAL (มีคราบน้ำมันปะปน)	
	☐ ABNORMAL (น้ำขุ่นมีตะกอน)	
PIPELINE TO TANK BAFS PRODUCTS	NORMAL	

SHIFT SUPERVISOR : [redacted]

FLANGE CHECK LEAK SBA TERMINAL

DATE : 2/12/2566 **TIME :** 06:00-14:00

AREA	CONDITION	CHECK BY
PIG RECEIVING (V-801)	NORMAL	[redacted]
PSV 812 , 813 , 814	NORMAL	
METERING (MR-801)	NORMAL	
MICRONIC FILTER (FL-801 A,B)	FL-801B NORMAL / FL-801A Closed Line	
FILTER SEPERATOR (FL-802 A,B)	FL-802B NORMAL / FL-802A Closed Line	
FILTER SEPERATOR (FL-803 A,B)	FL-803B NORMAL / FL-803A Closed Line	
OIL WATER SEPARATOR (OWS - 801)	☑ NORMAL (น้ำใสปกติ)	
	☐ ABNORMAL (มีคราบน้ำมันปะปน)	
	☐ ABNORMAL (น้ำขุ่นมีตะกอน)	
PIPELINE TO TANK BAFS PRODUCTS	NORMAL	

SHIFT SUPERVISOR : [redacted]

FLANGE CHECK LEAK SBA TERMINAL

DATE : 3/12/2566 **TIME :** 06:00-14:00

AREA	CONDITION	CHECK BY
PIG RECEIVING (V-801)	NORMAL	[redacted]
PSV 812 , 813 , 814	NORMAL	
METERING (MR-801)	NORMAL	
MICRONIC FILTER (FL-801 A,B)	FL-801B NORMAL / FL-801A Closed Line	
FILTER SEPERATOR (FL-802 A,B)	FL-802B NORMAL / FL-802A Closed Line	
FILTER SEPERATOR (FL-803 A,B)	FL-803B NORMAL / FL-803A Closed Line	
OIL WATER SEPARATOR (OWS - 801)	☑ NORMAL (น้ำใสปกติ)	
	☐ ABNORMAL (มีคราบน้ำมันปะปน)	
	☐ ABNORMAL (น้ำขุ่นมีตะกอน)	
PIPELINE TO TANK BAFS PRODUCTS	NORMAL	

SHIFT SUPERVISOR : [redacted]